Ա Շ Խ Ա Տ Ա Ն Ք Ա Յ Ի Ն
Ն Ա Խ Ա Գ Ի Ծ

Նոյեմբերյան համայնքի Կողբ բնակավայրի 35-րդ փողոցի տուֆապատման աշխատանքների նախագծանախահաշվային փաստաթղթերի կազմման ծառայութնուններ

ՊԱՅՄԱՆԱԳԻՐ N «ՀՀՏՄՆՀՀ-ԳՀԾՁԲ-24/16»

«ԻՆՖՐԱ ԴԻԶԱՅՆ» ՍՊԸ

Տնօրեն ---------- ***Ա.Հովհաննիսյան***
(ստորագրություն)

Կ.Տ.

ՆՈՅԵՄԲԵՐՅԱՆ ՀԱՄԱՅՆՔԻ ՂԵԿԱՎԱՐ

---------- ***Ա. Աղաբաբյան***
(ստորագրություն)

Կ.Տ.

«----------» ---------- 2024թ

Նոյեմբերյան համայնքի Կողբ բնակավայրի 35-րդ փողոցի տուֆապատման աշխատանքների նախագծանախահաշվային փաստաթղթերի կազմման ծառայութուններ

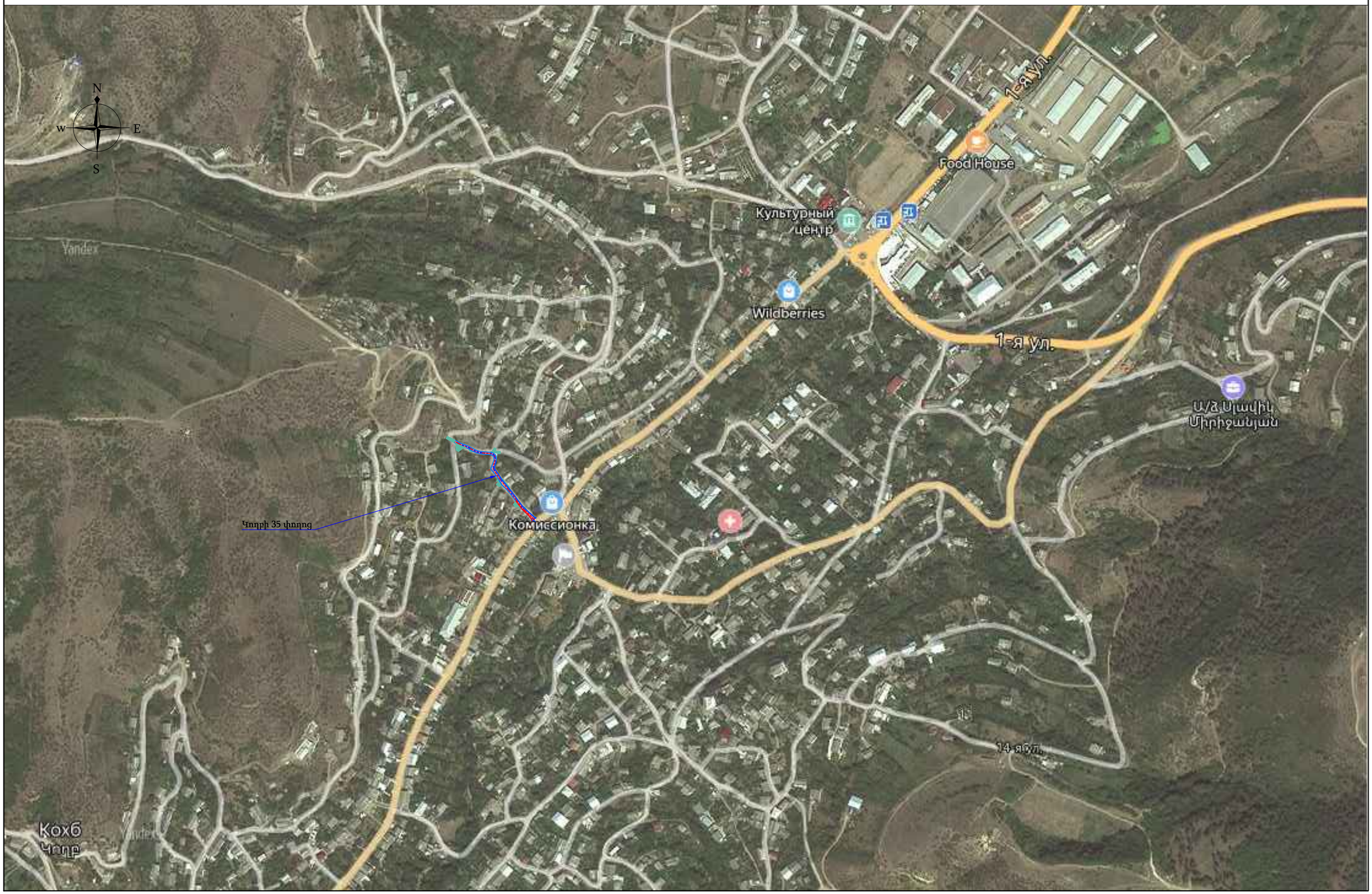

Նոյեմբերյան համայնքի Կողբ բնակավայրի 35-րդ փողոցի տուֆապատման աշխատանքների նախագծանախահաշվային փաստաթղթերի կազմման ծառայութնուններ

ԲՈՎԱՆԴԱԿՈՒԹՅՈՒՆ

Քարտեզ
Բովանդակություն
ՃՀԱ
Տեղեկանք լիցքի և շին.աղբի լցակույտի տեղերի վերաբերյալ
Բացատրագիր
Երկրաբանություն
Տեխնիկական

ԱՄՓՈՓԱԳՐԵՐ

1. Հողային աշխատանքների ամփոփագիր - Ամփոփագիր 1
2. Երթևեկելի մասի վերականգնման ամփոփագիր - Ամփոփագիր 2
3. Իջատեղերի ամփոփագիր - Ամփոփագիր 3
4. Բետոնե վաքերի ամփոփագիր - Ամփոփագիր 4
5. Ճանապարհային նշանների ամփոփագիր - Ամփոփագիր 5
6. Համահավաք ամփոփագիր - Ամփոփագիր 6

ՀԱՎԵԼՎԱԾՆԵՐ

1. Երթևեկության կարգավորման սխեմա
2. Օբյեկտի սկզբում և վերջում տեղադրվող տիպային նշան
3. Ճանապարհային հագուստի կոնստրուկցիա
4. Ե/բ վաք 30x34 և ցանց
5. Ե/բ վաք B-2-20
6. Երթևեկության կարգավորման սխեմա
7. Ճանապարհային նշանների տեղադրման տիպային նախագիծ

ԳԾԱԳՐԵՐ

1.	Հատակագիծ	1
2.	Երկայնական կտրվածք	2
3.	Լայնական կտրվածքներ	3-4-5
4.	Անվտանգության հատակագիծ	6

ՀԱՅԱՍՏԱՆԻ ՀԱՆՐԱՊԵՏՈՒԹՅՈՒՆ
ՏԱՎՈՒՇԻ ՄԱՐԶ ՆՈՅԵՄԲԵՐՅԱՆ ՀԱՄԱՅՆՔ
(մարզը, համայնքը)
ՆԱԽԱԳԾՄԱՆ ԹՈՒՅԼՏՎՈՒԹՅՈՒՆ
(ՃԱՐՏԱՐԱՊԵՏԱՀԱՏԱԿԱԳԾԱՅԻՆ ԱՌԱՋԱԴՐԱՆՔ)

N⁰ 492 «14» ՀՈԿՏԵՄԲԵՐ 2024թ.

Օբյեկտ՝ ՀՀ Տավուշի մարզի Նոյեմբերյան խոշորացված համայնքի գ. Կողբ 35-րդ փողոցի 190 մ երկարությամբ, լայնությունը՝ գործող ճանապարհի լայնությամբ տուֆ քարով սալապատում,նախատեսել նաև ջրահեռացում և ճանապարհային երթևեկության նշանների տեղադրում:
(օբյեկտի անվանումը, ***կառուցում,*** վերակառուցում, ուժեղացում, վերականգնում, գործառնական նշանակության փոփոխություն)
(հակիրճ բնորոշումը, հզորությունը

միջին ռիկայնության աստիճանի օբյեկտ, II_կատեգորիա, ներկայացնել աշխատանքային նախագիծ, մեկ փուլով:
(ռիսկայնության աստիճանը (կատեգորիան), նախագծման փուլերը և այլն)

Գտնվելու վայրը ՀՀ Տավուշի մարզ Նոյեմբերյան համայնք, գ. Կողբ 35-րդ փողոց
(մարզի, համայնքի, փողոցի անվանումները, շենքի համարը, հողամասի ծածկագիրը)

Կառուցապատող Նոյեմբերյանի համայնքապետարան, Երևանյան 4 /0266/22703, /0266/22393, noyemberyan.tavush@mta.gov.am
(կազմակերպության անվանումը, գտնվելու վայրը, ֆիզիկական անձի անունը, ազգանունը, բնակության վայրը, հեռախոսահամարը, էլեկտրոնային հասցեն)

Առաջադրանքի տրամադրման հիմքը Ճանապարհների անմխիթար վիճակը :
(կառուցապատման նպատակով ՀՀ օրենսդրությամբ սահմանված կարգով հողամասի տրամադրման, անշարժ գույքի փոփոխման իրավունքը հաստատող անհրաժեշտ փաստաթղթերը)

Առաջադրանքի գործողության ժամկետը 12 ամիս
(N 1 հավելվածի 32-րդ կետին համապատասխան)

ՆԱԽԱԳԾՎՈՂ ՀՈՂԱՄԱՍԻ ԲՆՈՒԹԱԳԻՐԸ

(աստղանիշով (*) նշված դրույթների գրաֆիկական արտացոլումը տրամադրվում է կից ներկայացվող ամփոփ սխեմայով՝ Մ 1:500)

1. Հողամասը գտնվում է ՀՀ Տավուշի մարզ Նոյեմբերյան համայնքի, Կողբ բնակավայրի վարչական սահմաններում, բնակավայրի ներսում, նպատակային նշանակությունը՝ բնակավայրերի, գործառնական նշանակությունը՝ ընդհանուր գտագործման:
(հողամասի դիրքը քաղաքաշինական միջավայրում, դրա նպատակային և գործառնական նշանակությունը)

2. (*) Հողամասի չափերը ----
(հողամասի սահմանները՝ կոորդինատային նշահարմամբ, մակերեսը (հա)

3. Հողամասի առկա վիճակը Տարածքի ռելիեֆը թեքություններով
(ռելիեֆի բնութագիրը, շենքերի (այդ թվում՝ քանդման ենթակա) առկայությունը (օգտագործումը, նշանակությունը, հարկայնությունը, շինարարական նյութերը և այլն), կանաչապատումը, բարեկարգումը և այլն)

4. (*) Տրանսպորտային պայմանները ներհամայնքային ճանապարհներ
(ճանապարհների առկայությունը, երկաթուղային տրանսպորտի մոտեցումները և այլն)

5. (*) Ինժեներական ցանցեր և սարքավորումներ (ջրամատակարարման, կոյուղու, ----

մատակարարման,
էլեկտրամատակարարման,
էլեկտրոնային հաղորդակցության
համակարգեր)

(նախագծվող հողամասով կամ կից տարածքով անցնող ինժեներական ենթակառուցվածքները, այդ թվում՝ ստորգետնյա)

6. (*) Կից հողամասեր — համայնքային և մասնավոր հողեր

(կից հողօգտագործումների անվանումը և դրանց սահմանները՝ համաձայն ներկայացված սխեմայի)

7. Բնության հատուկ պահպանվող և (կամ) պատմամշակութային հուշարձանների տարածքներ (պահպանական գոտիներ) — չկան

(հուշարձանի անվանումը, կարգավիճակը և այլն)

8. (*) Հատակագծային սահմանափակումներ — տուֆապատման նախագծային աշխատանքները իրականացնել հատկացված հողամասի սահմաններում

(տեղանքում գործող արտադրական, պաշտպանվող օբյեկտների, ինժեներատրանսպորտային ենթակառուցվածքների և այլ օբյեկտների նկատմամբ սահմանափակումները, այդ թվում՝ սերվիտուտները)

ՆԱԽԱԳԾԱՅԻՆ ՊԱՀԱՆՋՆԵՐԸ

(աստղանիշով (*) նշված դրույթների գրաֆիկական արտացոլումը տրամադրվում է կից ներկայացվող ամփոփ սխեմայով՝ Մ 1:500)

9. Ճարտարապետահատակագծային պահանջներ — Մշակել Նոյեմբերյան համայնքի գ. Կողբ 35-րդ փողոցի մոտ 190 հատվածի հիմնանորոգման տուֆ քարով սալապատման նախագիծ հաշվի առնելով ՀՀ-ում գործող նորմերի և ստանդարտների պահանջները: նախատեսել մայթերի, ջրահեռացման համակարգ վերականգնում, կառուցում (ըստ անհրաժեշտության), անվտանգության տարրերի ապահովման անհրաժեշտ միջոցառումների իրականացում:

(ելնելով Հայաստանի Հանրապետության օրենսդրության և նորմատիվատեխնիկական փաստաթղթերի պահանջներից, առկա քաղաքաշինական ծրագրային փաստաթղթերի դրույթներից կամ դրանց բացակայության դեպքում՝ կազմավորված (կազմավորվող) քաղաքաշինական միջավայրի պայմաններից)

9.1. (*) օբյեկտի հեռավորությունը կարմիր գծից (մետր) — ---

9.2. (*) հեռավորությունը հարևան հողակտորներից (օբյեկտներից) (մետր) — ---

9.3. թույլատրելի բարձրությունը (մետր) — ---

9.4. կառուցապատման խտության գործակիցը (կառույցի (կառույցների) ընդհանուր մակերեսի հարաբերությունը հողամասի մակերեսին) — ---

9.5. կառուցապատման տոկոսը (կառուցապատվող (անջրանցիկ) տարածքի հարաբերությունը հողամասի մակերեսին՝ տոկոսներով (%) — ---

9.6. կանաչապատման տոկոսը (կանաչապատ տարածքի հարաբերությունը հողամասի մակերեսին՝ տոկոսներով (%) — սույն նախագծով չի նախատեսվում

9.7. այլ պահանջներ	նախագիծը մշակել համաձայն պատվիրատուի առաջարկների, հաշվի առնելով նորմատիվային պահանջները
10. Հողամասում գտնվող շենքերի ու շինությունների քանդման կամ տեղափոխման (ապամոնտաժման) պայմանները և աշխատանքների հերթականությունը	չկան
11. Ստորգետնյա, կիսանկուղի և առաջին հարկերի տարածքների օգտագործման պայմանները	չկան
12. (*) Ինժեներական ցանցեր և սարքավորումներ	Պահանջներ՝ գոյություն ունեցող և նախագծվող ենթակառուցվածքների ու ցանցերի նկատմամբ
12.1. (*) ջրամատակարարում, կոյուղի, տաք ջրի մատակարարում	Համաձայն չի պահանջվում (համաձայն մատակարարող կազմակերպության տեխնիկական պայմանների)
12.2. (*) էլեկտրամատակարարում	Համաձայն չի պահանջվում (համաձայն մատակարարող կազմակերպության տեխնիկական պայմանների)
12.3. (*) գազամատակարարում	Համաձայն չի պահանջվում (համաձայն մատակարարող կազմակերպության տեխնիկական պայմանների)
12.4. (*) էլեկտրոնային հաղորդակցության մալուխատար կոյուղու (ներառյալ դիտահորը) տեղադիրքը	Կցվում է չկան (համաձայն N 1 հավելվածի 58-րդ կետի 2-րդ ենթակետով սահմանված ելակետային տվյալների)
12.5. թույլ հոսանքներ	չկան
12.6. աղբահանություն	Կազմակերպել կապալառույի միջոցներով
13. Տարածքի ինժեներական նախապատրաստում	անվտանգության ապահովում, շինհրապարակի նախապատրաստում (ռելիեֆի կազմակերպման, ջրահեռացման, ինժեներական պաշտպանության միջոցառումները)
14. Բարեկարգում	Կից տարածքների և հետիոտնային անցումների բարեկարգում, բերելով նախնական վիճակի, նախատեսել ճանապարհային երթևեկության նշաններ (լանդշաֆտային պլանավորման վերաբերյալ պահանջները, կանաչապատում, ճարտարապետական փոքր ձևեր, ցանկապատում, գովազդ և այլն)
15. Շինարարական նյութեր	Տուֆ քար, խիճ, ցեմենտ, ավազ, և այլն (շինարարական նյութերի օգտագործման վերաբերյալ առաջարկությունները)
16. Պաշտպանական կառույցներ	շինաշխատանքներ իրականացվող տեղամասում կազմակերպել երթևեկությունը, տեղադրելով համապատասխան ճանապարհային նշաններ ըստ ՀՀ-ում գործող նորմերի և օրենքների (արտակարգ իրավիճակներում մարդկանց և օբյեկտների պաշտպանության միջոցառումները)
17. Հակահրդեհային պահանջներ	Ըստ գործող օրենքի (հակահրդեհային անվտանգության ապահովման միջոցառումները)

18. Հաշմանդամների և բնակչության սակավաշարժ խմբերի պաշտպանության միջոցառումներ — ճեմուղիներում ապահովել բնակչության սակավաշարժ խմբերի տեղաշարժի հասանելիության

19. Շրջակա միջավայրի պահպանում — ապահովել ըստ ՀՀ գործող օրենսդրությամբ
(շրջակա միջավայրը վտանգավոր ազդեցությունից բացառելու միջոցառումները)

20. Շինարարության կազմակերպում — Համաձայն գործող նորմերի
(առաջարկություններ շինարարության հետ կապված անբարենպաստ ազդեցության բացառման, քաղաքային տնտեսության և տրանսպորտի անխափան աշխատանքի ապահովման վերաբերյալ)

21. Առաջադրանքի գործողության ժամկետը և նախագծի մշակման փուլերը — 12 ամիս, աշխատանքային նախագիծ 1 փուլով
(նշվում են առաջադրանքի գործողության ժամկետը և նախագծի մշակման փուլերը)

ԼՐԱՑՈՒՑԻՉ ՊԱՅՄԱՆՆԵՐԸ

22. Նախագծային փաստաթղթերի փորձաքննությանը ներկայացվող պահանջներ — ըստ ՀՀ Կառավարության 19 մարտի 2015 թվականի N 596-Ն որոշման սահմանված կարգի
(Հայաստանի Հանրապետության օրենսդրությամբ սահմանված փորձաքննության տեսակը կամ նախագծողի երաշխավորագիրը՝ հղում կատարելով համապատասխան իրավական ակտին)

23. Միջանկյալ համաձայնեցում — Նախագիծը ներկայացնել փորձաքննության
(իրավասու մարմնի կամ Հայաստանի Հանրապետության օրենսդրությամբ նախատեսված դեպքերում շահագրգիռ մարմինների հետ էսքիզային նախագծի նախնական համաձայնեցում, նշվում է նաև առաջադրանքի փոփոխման հնարավորությունը՝ N 1 հավելվածի 89-րդ կետով նախատեսված դեպքում)

24. Հասարակական քննարկումներ — չկան
(Հայաստանի Հանրապետության օրենսդրությամբ սահմանված դեպքերում և կարգով)

25. Համաձայնեցումների կամ մասնագիտական եզրակացությունների ստացում — չկան
(նշվում են տվյալ օբյեկտի համաձայնեցման՝ օրենքով սահմանված պահանջները՝ հուշարձանների ու բնության պահպանության և այլ լիազորված մարմինների հետ,
ինչպես նաև N 1 հավելվածի 56-րդ կետով սահմանված դեպքերում՝ ինժեներական ենթակառուցվածքի սեփականատիրոջ (օգտագործողի) հետ)

26. Փոստային բաժանորդային պահարանների տեղադրում — չկան

27. Այլ պայմաններ — Նախագիծը համաձայնեցման ներկայացնել 2 օրինակից

ՀԱՅԱՍՏԱՆԻ ՀԱՆՐԱՊԵՏՈՒԹՅԱՆ ՆՈՅԵՄԲԵՐՅԱՆ ՀԱՄԱՅՆՔԻ ՂԵԿԱՎԱՐ

Կ. Տ. (ստորագրությունը) — Ա. ԱՂԱԲԱԲՅԱՆ (անունը, ազգանունը)

ՀԱՅԱՍՏԱՆԻ ՀԱՆՐԱՊԵՏՈՒԹՅՈՒՆ
ՏԱՎՈՒՇԻ ՄԱՐԶ ՆՈՅԵՄԲԵՐՅԱՆԻ ՀԱՄԱՅՆՔԱՊԵՏԱՐԱՆ

Հայաստանի Հանրապետության Տավուշի մարզի Նոյեմբերյան համայնք
ՀՀ, Տավուշի մարզ, ք. Նոյեմբերյան, Երևանյան 4, Հեռ. /0266/22703, /0266/22393, noyemberyan.tavush@mta.gov.am

N **6082**
04 սեպտեմբեր 2024 թ.

ՏԵՂԵԿԱՆՔ

Տրվում է այն մասին, որ ՀՀ Տավուշի մարզի Նոյեմբերյան համայնքի Կողբ բնակավայրի 35-րդ փողոցի տուֆապատման և Նոյեմբերյան համայնքի Կողբի 51-րդ փողոցի տուֆապատման շինարարության ժամանակ առաջացած շինաղբը պետք է տեղափոխվի 3 կմ հեռավորության վրա գտնվող աղբավայր:

Տրվում է ներկայացնել պահանջվող վայր:

Համայնքի ղեկավար **Արսեն Աղաբաբյան**

ՀԱՅԱՍՏԱՆԻ ՀԱՆՐԱՊԵՏՈՒԹՅՈՒՆ
REPUBLIC OF ARMENI

<< ԼԵՎՈՆ ԵՐԿՐՈՐԴ >> ՍՊԸ << LEVON ERKRORD>> CO. L.td

Տավուշի մարզ, ք. Նոյեմբերյան, Նոյեմբերի 29-ի փողոց 21, հեռ.ֆաքս /0266/2-23-37 հհ 247680027049 ՀՎՀՀ 07403208

<<14>> 11 2024թ.

<< Ինֆրա Դիզային >> ՍՊԸ- ի

Տնօրեն պարոն Ա. Հովհաննիսյանին

Հարգելի պարոն Հովհաննիսյան

Հայտնում եմ Ձեզ, որ Նոյեմբերյանի տարածաշրջանում այս պահին (40x20x15)սմ 1ք. մ տուֆ քարը վաճառվում է 5400-ից 5700 ՀՀ դրամով:

« ԼԵՎՈՆ ԵՐԿՐՈՐԴ » ՍՊԸ – ի տնօրեն Ֆ. Անտոնյան

«ՎԵՀ ԻՇԽԱՆԱՍԱՐ»
ՍԱՀՄԱՆԱՓԱԿ ՊԱՏԱՍԽԱՆԱՏՎՈՒԹՅԱՄԲ ԸՆԿԵՐՈՒԹՅՈՒՆ
Հասցե՝ Սյունիքի մարզ, ք. Սիսիան, Կամո 22

« 14 » նոյեմբեր 2024թ.

«Ինֆրա Դիզայն» ՍՊԸ տնօրեն
Պարոն Արմեն Հովհաննիսյանին

Հարգելի Պարոն Հովհանիսյան

Հայտնում եմ ձեզ, որ Նոյեմբերյանի տարածաշրջանում այս պահին 40x20x15սմ չափսի տուֆ քարի 1քմ արժեքը տատանվում է 5300-ից 5600 ՀՀ դրամ:

«Վեհ Իշխանասար» ՍՊԸ տնօրեն՝ _____ Կարեն Աֆոյան
(ստորագրություն)

Կ.Տ.

14.11.2024 թ.

ԲԱՑԱՏՐԱԳԻՐ

1. Ներածություն

Սույն նախագծով նախատեսված է ՀՀ Տավուշի մարզի Նոյեմբերյան համայնքի Կողբ բնակավայրի 35-րդ փողոցի տուֆապատման նախագծանախահաշվային փաստաթղթերի կազմման խորհրդատվական աշխատանքների նախագիծը:

Նախագիծը կազմվել է ըստ Նոյեմբերյանի համայնքապետարանի տրված ճարտարապետահատակագծային առաջադրանքի

Նախագծային փաստաթղթեր կազմելիս օգտագործվել են ՀՀ-ում գործող նորմատիվ-իրավական ակտերը, ՀՀՇՆ-երը և ԳՕՍՏ-երը:

Վերակագնվող տեղամասը գտնվում է Նոյեմբերյան համայնքի Բերդավան բնակավայրում, հիմնանորագվող հատվածի երկարությունը կազմում է 187գծ.մ:

Ներկայացված տեղամասի հետախուզական աշխատանքները իրականացվել են 2024թ.-ի հոկտեմբեր ամսին: Կոորդինատային համակարգը՝ WGS-84 (ARMREF02-ARMWGS), բարձունքային համակարգը՝Բալթիան 1977թ.: Հորիզոնականների անկումը՝ 1.0մ:

Գոյություն ունեցող ճանապարհի նկարագրությունը

Ճանապարհահատվածը գտնվում է ոչ բավարար վիճակում: Ճանապարհային պատվածքը բացակայում է, վրան կան բազմաթիվ փոսեր, որոնք անընդհատ լցվում են կոպճավազով և գրեյդերով հարթեցվում համայնքի կողմից ամեն տարի սպասարկման ժամանակ: Որոշ հատվածներում երևում է նախկին ա/բ ծածկը: Լայնական թեքությունը չի համապատասխանում նորմերի պահանջներին, ջրահեռացման որևէ միջոցառում իրականացված չէ:

Բացակայում են ճանապարհային նշանները:

2. Տեխնիկական պայմանները

Նախագծային աշխատանքները կատարելուց ղեկավարվել է ՀՀ քաղաքաշինության կոմիտեի նախագահի հրամաններով հաստատված 12.12.2022թ N28-Ն ՀՀՇՆ 32-01-2022 «Ավտոմոբիլային ճանապարհներ», 08.07.2022թ N16-Ն ՀՀՇՆ 40-01.03-2022 «Կոյուղի. Արտաքին ցանցեր և կառուցվածքներ», 21.06.2022թ N12-Ն ՀՀՇՆ 30-02-2022 «Տարածքի բարեկարգում» շինարարական նորմերով և 2020 թվականի դեկտեմբերի 29-ի «Հայաստանի Հանրապետության մարզերի համայնքներում (այդ թվում բնակավայրերում) ոչ տարանցիկ, տեղական նշանակության ավտոմոբիլային և ներհամայնքային ճանապարհների ու փողոցների երթևեկելի մասի և մայթերի սալարկման, խճապատման և բարեկարգման աշխատանքների կատարման մեթոդական ուղեցույցը հաստատելու մասին> N105-Ն հրամանով: Նախագիծը կատարվել է AutoCad և Civil3D համակարգչային ծրագրերով:

Նախագծային աշխատանքներն իրականացվել են համաձայն գործող նորմերի և տիպային նախագծերի՝ պահպանելով գոյություն ունեցող ճանապարհի պարամետրերը: Նախագծում ընդունված են ա/ճ պարամետրերը(ըստ առաջադրանքի)՝

- Հողային պաստառի լայնությունը՝3.2-5.2մ,
- Երթևեկային մասի լայնությունը՝ 3.2-5.2մ

Հիմնվելով գեոդեզիական ակնադիտական, երկրաբանական, շրջակա միջավայրի պահպանության միջոցառումների ուսումնասիրությունների վրա՝ նախագծով նախատեսվում է իրականացնել հետևյալ հիմնական աշխատանքները՝

- Հողային պաստառի վերականգնում:
- Ջրահեռացման համակարգի կառուցում (ե/բ վաքեր)
- Ճանապարհային հագուստի վերակառուցում:
- Ճանապարհի կահավորում (իջատեղեր, ճանապարհային նշաններ):

3. Հատակագիծ և երկայնական կտրվածք

Նախագծվող ճանապարհների հատակագիծը և երկայնական պրոֆիլը համարյա փոփոխության չեն ենթարկվել, փոփոխվել է որոշ հատվածներում ջրահեռացման ավելի արդյունավետ կազմակերպման համար:

Նախագծվող ճանապարհահատվածի երկարությունը՝ 187գծ.մ:

Ճանապարհի հատակագիծը անցնում է գոյություն ունեցող ճանապարհով:

Հատակագծում շրջադարձի անկյունները նշահարված են շրջանային կորերով:

Ոլորոյնության գործակիցը -0.16

Երկայնական կտրվածքը կազմված է տեղանքի բարձրության պայմանական նիշերով:

Երկայնական կտրվածքում կատարվել են փոփոխություններ, ապահովելով ճանապարհի ավելի արդյունավետ ջրահեռացում և մուտք դեպի բնակելի տներ:

Երկայնական կտրվածքում առավելագույն թեքությունները ընտրված են գոյություն ունեցող իրադրության համապատասխան, որպեսզի ապահովվի բնակելի տների մուտքերը:

4. Հողային պաստառ

Նախագծում ընդունված հողային պաստառի կոնստրուկցիան և տիպերը բավարարում են գործող տեխնիկական նորմերին և պայմաններին:

Տեղանքի ռելիեֆի պայմաններից և բնահողերի բնութագրից ելնելով՝ հողային պաստառի կայունությունը հնարավոր է ապահովել կառուցման կանոնների ու ջրահեռացման պահանջների պահպանման դեպքում:

- *Հողային պաստառի լայնությունը՝ 3.2-5.2մ*
- *Երթևեկային մասի լայնությունը՝ 3.2-5.2մ*

Երթևեկելի մասի լայնական թեքությունը ընդունված է 20‰:

Հողային պաստառի մաքրումից և վերականգնումից հետո հողային աշխատանքների ծավալը կազմում է.

- *Հանույթ -371.3մ3*
- *լիցք - 2.4 մ3*

Հողային աշխատանքների ամփոփագրում հաշվարկված է վերանորոգվող ճանապարհահատվածում առաջացած բոլոր հողային աշխատանքները, ներառյալ ե/բ վաքերի կառուցման հողային աշխատանքները:

Կառուցման աշխատանքների տեղերը և ծավալները բերված են համապատասխան գծագրերում և ամփոփագրերում:

5. Իջատեղեր և մուտքեր

Հիմնանորոգվող ճանապարհը հատում է բազմաթիվ իջատեղեր, և մուտքեր:

Հատող իջատեղերում և մուտքերում նախատեսված է իրականացնել պատվածք 4.0-10.0գծ.մ:

Իջատեղերում և մուտքերում ճանապարհային պատվածքը նախատեսված է իրականացնել հետևյալ կառուցվածքով.

- *I շերտ, Տուֆ քարե պատվածք (40x20x15սմ չափսի քարերով), h=15սմ, 2020 թ. դեկտեմբերի 29-ի N 105-Ն Մեթոդական ուղեցույց*
- *IIշերտ, Ավազային շերտ, h=10սմ, Ավազային շերտ h=10սմ, մ3, Հատիկավոր ենթահիմք (Ավազակոպճային շերտ), h=10սմ, մ2, ГОСТ 23735-14, Группа Ж17*
- *III շերտ, Խճային նախապատրաստական շերտ, h=15սմ, ՀՀՇՆ 32-01-2022 և СБОРНИК 27*
- *Տուֆ քարերը անհրաժեշտ է շարել իրարից 2սմ հեռավորությամբ, իսկ այդ 2սմ հաստությամբ արանքները լցնել մանրահատիկ ավազով:*
- *Նախահաշվով տրված տուֆ քարի պատվածքի արժեքի մեջ ներառված է նաև տուֆ քարերի շարվածքի 2սմ հաստությամբ արանքներում ավազի արժեքը:*

Իջատեղերի պատվածքի ընդհանուր մակերեսը կազմում է 367.4մ2:

Անհրաժեշտ աշխատանքների ծավալները ներկայացված են համապատասխան ամփոփագրերում:

6. Ճանապարհային պատվածք

Ճանապարհային հագուստի վերակառուցման համար նախատեսված իրականացնել մեկ տիպով, հետևյալ կառուցվածքով.

- *I շերտ, Տուֆ քարե պատվածք (40x20x15սմ չափսի քարերով), h=15սմ, 2020 թ. դեկտեմբերի 29-ի N 105-Ն Մեթոդական ուղեցույց*
- *IIշերտ, Ավազային շերտ, h=10սմ, Ավազային շերտ h=10սմ, մ3, Հատիկավոր ենթահիմք (Ավազակոպճային շերտ), h=10սմ, մ2, ГОСТ 23735-14, Группа Ж17*
- *III շերտ, Խճային նախապատրաստական շերտ, h=15սմ, ՀՀՇՆ 32-01-2022 և СБОРНИК 27*

Ճանապարհային պատվածքի ընդհանուր մակերեսը կազմում է 646.7մ2:

Տուֆ քարերը անհրաժեշտ է շարել իրարից 2սմ հեռավորությամբ, իսկ այդ 2սմ հաստությամբ արանքները լցնել մանրահատիկ ավազով:

Նախահաշվով տրված տուֆ քարի պատվածքի արժեքի մեջ ներառված է նաև տուֆ քարերի շարվածքի 2սմ հաստությամբ արանքներում ավազի արժեքը:

Անհրաժեշտ աշխատանքների ծավալները ներկայացված են համապատասխան ամփոփագրերում:

7. Ջրահեռացում

Վերանորոգվող ճանապարհահատվածում ջրահեռացման որևէ միջոցառում իրականացվում է ե/բ վաքերի միջոցով: Ճանապարհի աջ հատվածում 110գծ.մ երկարությամբ տեղադրված է B-2-20 ե/բ վաքը, որը հատում է 7.5մ երկարությամբ ջրընդունիչը, որը իրենից ներկայացնում է 30x34սմ ե/ բ վաք, որի վրա տեղադրված է մետաղական ցանց: Նախկին ջրընդունիչը անհրաժեշտ է քանդել: Սակայն այս մասում անհրաժեշտ է 30x34սմ ե/ բ վաքի պատերը ամրացնել միաձույլ B20 դասի 15սմ հաստությամբ բետոնով:

Անհրաժեշտ աշխատանքների ծավալները ներկայացված են համապատասխան ամփոփագրերում:

8. Ճանապարհային նշաններ

Երթևեկության կազմակերպման և անվտանգության նպատակով նախատեսված են ճանապարհային նշանների տեղադրում 12 հատ:

Նշանները նախատեսված են համապատասխան գործող ГОUS Ռ 52290-2004 պետական ստանդարտի:

9. ԱՄՅ չափանիշի փորձարկում

Ըստ ՀՀ կառավարության 2016թ-ի սեպտեմբերի 29-ի նիստի թիվ 38 արձանագրային որոշման անհրաժեշտ է կազմել մեթոդաբանություն ծածկի որակի գնահատման ընթացքում անհարթության միջազգային ցուցչի (ամց) չափանիշի փորձարկում: Ծածկը գնահատելու ամենակարևոր պայմաններից մեկը երթևեկելու որակն է: Ճանապարհի անհարթության կամ հարթության ստուգումներն իրականացվում են ծածկի վիճակը մշտադիտարկելու համար՝ նոր և վերանորոգված ծածկով երթևեկելու որակը գնահատելու նպատակով:

Անհարթության աստիճանի փոփոխությունը զգալի ազդեցություն ունի տնտեսական արդյունքների վրա: ԱՄՅ-ի չափումը թույլ է տալիս.

1) Իրականացնել օբյեկտիվ ծախսեր-օգուտներ վերլուծություն՝ սահմանափակ կապիտալ ռեսուրսների բաշխումն օպտիմալացնելու նպատակով:

2) Գնահատել ծրագրի փաստացի վերջնարդյունքները և դրանք համեմատել ակնկալվող վերջնարդյունքների հետ:

4. Հարթ ծածկերն ապահովում են հարմարավետություն, ստեղծում են տրանսպորտային միջոցների՝ ճանապարհով ավելի արդյունավետ շարժի հնարավորություն, բարձրացնում են երթևեկության օպտիմալ արագությունները, պահպանում են երթևեկության հոսքը, կրճատում են անվտանգության հետ կապված ռիսկերն օգտագործողների և նրանց տրանսպորտային միջոցների համար, ինչպես նաև կարող են բարձրացնել վառելիքի ծախսի արդյունավետությունը՝ ճանապարհն օգտագործողների համար հանգեցնելով երթևեկելու ավելի ցածր ծախսերի:

Անհարթության միջազգային ցուցանիշը (ԱՄՑ) պրոֆիլի տատանումների մաթեմատիկական բացարձակ գումարն է, որը նկարագրում է տրանսպորտային միջոցների վիբրացիա առաջացնող՝ ծածկի անհարթությունը:

ԱՄՑ-ի արժեքն սովորաբար ստացվում է հատուկ սարքավորման միջոցով, որը ցույց է տալիս ճանապարհի հատվածի հարթությունը:

ԱՄՑ-ն հաշվարկվում է որպես մոդելավորված կախոցի գծային շարժման հանրագումար՝ բերված պրոֆիլի երկարության, որի չափման միավորն է մ/կմ կամ մմ/մ:

Տվյալ ճանապարհահատվածի համար կախված ճանապարհի երկարությունից, անհրաժեշտ է իրականացնել ԱՄՑ ստուգում:

10. Շինարարության արտադրության կազմակերպում (համաձայն ՀՀՇՆ 1-3.01.01-2008)

ԸՆԴՀԱՆՈՒՐ ԴՐՈՒՅԹՆԵՐ

1. Շինարարական արտադրության կազմակերպման նպատակն է՝ կազմակերպչական, տեխնիկական և տեխնոլոգիական նպատակաուղղված համալիր միջոցառումների կիրառման արդյունքում ապահովել՝ սահմանված ժամկետում և պատշաճ որակով օբյեկտի շահագործումը:

Շինարարական արտադրության կազմակերպումն ապահովում է՝

1)օբյեկտի շինարարության բոլոր մասնակիցների համաձայնեցված աշխատանքը՝

Պատվիրատուի (գլխավոր կապալառուի) հետ իրենց գործունեության համակարգմամբ,

2)նյութական ռեսուրսների համալիր մատակարարումը՝ հաշվարկված շենքի, շինության,

հանգույցի, տեղամասի, սեկցիայի, հարկի, հարկաբաժնի, սենքի համար օրացուցային գրաֆիկներով նախատեսված ժամկետներում,

3) շինարարական, մոնտաժային ու հատուկ շինարարական աշխատանքների կատարումը

տեխնոլոգիական հաջորդականության պահպանմամբ և տեխնիկապես հիմնավորված համատեղմամբ,

4) անվտանգության տեխնիկայի կանոնների պահպանումը,

5) շրջակա միջավայրի պահպանության պահանջների ապահովումը:

2. Յուրաքանչյուր օբյեկտի շինարարությունն անհրաժեշտ է իրականացնել շինարարության կազմակերպման և աշխատանքների իրականացման տեխնոլոգիաների վերաբերյալ նախօրոք ընդունված լուծումների հիման վրա, որոնք պետք է մշակված լինեն շինարարության կազմակերպման նախագծում և աշխատանքների կատարման նախագծում: Շինարարության կազմակերպման նախագծի և աշխատանքների կատարման նախագծի կազմն ու բովանդակությունը պայմանավորված են շինարարության բարդության աստիճանով՝ համապատասխան սույն նորմերի:

3. Մինչև շինարարության սկիզբը՝ անհրաժեշտ է շինարարության կատարման նախագծի լուծումներին համապատասխան իրականացնել տեղում շինարարական հրապարակի

(ուղեգծի) հատկացումը, շինարարական հրապարակի անհրաժեշտ ցանկապատումը

(պահպանական, պաշտպանական կամ ազդանշանային), երկրաբաշխական նշահարման հիմքի ստեղծումը, մոտեցման ճանապարհների կառուցումը, պահեստային տնտեսության ստեղծումը և շինարարության կարիքների համար անհրաժեշտ ծավալի կենցաղային նշանակության ու կոմունալ տնտեսության շինությունների նախապատրաստումը՝ հաշվի առնելով գոյություն ունեցող շենքերի ու շինությունների այդ նպատակների համար ժամանակավոր օգտագործման հնարավորությունը:

4. Մինչև շինարարության սկիզբը՝ անհրաժեշտ է հասարակությանն իրազեկելու նպատակով շինարարության համար հատկացված շինհրապարակի ցանկապատի /այդ թվում՝ ճանապարհաշինական աշխատանքների ուղեգծի/ կամ մեկ այլ առավել տեսանելի տեղամասում տեղադրել պատվիրատու և կապալառու կազմակերպությունների տվյալները /անվանում, էլեկտրոնային հասցե, հեռախոսահամար/, ծրագրի անվանման ու նպատակային նշանակության, շինարարական աշխատանքների սկզբի և ավարտի ժամկետների մասին տեղեկատվություն պարունակող վահանակներ, մինչև ավարտված շինարարության փաստագրումը դրանք պահպանելու պայմանով:

5. Շինարարական աշխատանքները սկսելուց առաջ կապալառուն պետք է օբյեկտի սկզբում և վերջում տեղադրի համապատասխան տեղեկատվական նշաններ:

6. Շինհրապարակը պետք է կահավորված լինի հակահրդեհային միջոցներով և բժշկական առաջին օգնության պարագաներով: Գիշերային պայմաններում շինարարական աշխատանքների իրականացման դեպքում կապալառուն պետք է ապահովի շինհրապարակի և աշխատանքների կատարման վայրի համապատասխան լուսավորությունը:

7. Աշխատանքը պետք է կազմակերպել այնպես, որ ապահովվի մարդկանց անվտանգությունն ու հարմարությունը և պաշտպանի տեղամասին մոտ եղած բնակիչներին և նրանց ունեցվածքը: Պետք է ապահովել հանրային երթևեկությունը նորոգվող տեղամասի հարակից ու տեղամասի սահմաններում գտնվող ճանապարհների վրա՝ մինչև աշխատանքն ընդունվի: Կապալառուն պետք է համագործակցի տեղի ճանապարհային ոստիկանության հետ և ձեռք բերի երթևեկության կազմակերպման պլանի իրականացման համար պահանջվող բոլոր թույլտվությունները:

8. Շինարարական աշխատանքների ընթացքում պետք է ապահովել մուտքեր՝ իջատեղերի, ճանապարհների, փողոցների, ձեռնարկությունների տարածքների, կայանատեղերի, բնակելի վայրերի, ավտոտնակների և այլ օբյեկտների համար, երթևեկելի մասից հեռացնել հողի կուտակումներն ու այլ նյութերը:

9. Շինարարական աշխատանքների ընթացքում, երբ ճանապարհը բաց է հանրային երթևեկության համար, շինարարական գործողությունները անհրաժեշտ է սահմանափակել. - պետք է ապահովել առնվազն 3,5 մ լայնությամբ երթևեկության գոտիներ

- կայանատեղերը պետք է տեղադրել երթևեկելի գոտուց առնվազն 4 մ հեռու կամ երթևեկության հաստատված արգելապատնեշներից այն կողմ,

- սարքավորումները պետք է բանեցնել երթևեկության ուղղությամբ, եթե դա գործնականում կիրառելի է,

- կից երթևեկության գոտիների շինարարությունը պետք է ավարտել նույն օրը, նույն մակարդակի վրա, բացի այն դեպքերից, երբ անկումները գերազանցում են 75 մմ-ը և բարձրություններն ունեն 1:3 հարաբերություն: Այն դեպքերում, երբ կից գոտիների անկումները գերազանցում են 75 մմ-ը և բարձրություններն ունեն 1:3 հարաբերություն՝ աշխատանքը կարող է թողնվել հաջորդ օրվան: Տվյալ դեպքում գիշերվա համար պետք է տեղադրել

<<Անհարթ ծածկ>> զգուշացնող նշաններ, լուսաազդանշանային առկայծող լապտերներ և լուսանդրադարձնող ժապավեններով ամրացված արգելափակոցներ:

Շինարարական արտադրության նախապատրաստում

10. Օբյեկտի շինարարության նախապատրաստումը պետք է նախատեսի ինժեներատեխնիկական անձնակազմի կողմից նախագծային փաստաթղթերի (ներառյալ գործող կազմակերպության վերակառուցման դեպքում կոնստրուկցիաների տեխնիկական հետազննության արդյունքների փաստաթղթերի) ուսումնասիրություն, շինարարության պայմաններին մանրազնին ծանոթություն, արտահրապարակային ու ներհրապարակային նախապատրաստական աշխատանքներ, շենքերի, շինությունների և նրանց մասերի կառուցման, ինչպես նաև անմիջական նախապատրաստական փուլի աշխատանքների իրականացման նախագծերի մշակում՝ հաշվի առնելով բնապահպանական անվտանգության պահանջները:

11. Յուրաքանչյուր շինարարական օբյեկտում անհրաժեշտ է՝

1) լրացնել աշխատանքների վարման մատյան,

2) լրացնել աշխատանքների վարման մատյան, ընդունման միջանկյալ (սարքավորումների, համակարգերի, ցանցերի) ու փորձարկման ակտեր,

3) անհրաժեշտության դեպքում ձևակերպել այլ շինարարական նորմերով և կանոններով նախատեսված լրացուցիչ կատարողական փաստաթղթեր:

11. Շրջակա միջավայրի պահպանմանն ուղղված միջոցառումներ

1. ԸՆԴՀԱՆՈՒՐ ԴՐՈՒՅԹՆԵՐ

Կապալառուն շինարարության և դրա հետ կապված աշխատանքներ իրականացնելիս պարտավոր է կատարել շրջակա միջավայրի պահպանության և շինարարական աշխատանքների

անվտանգության վերաբերյալ ՀՀ գործող օրենսդրության և այլ նորմատիվ իրավական ակտերի պահանջները:

Կապալառուն աշխատանքներ իրականացնելիս իրավունք չունի օգտագործել Պատվիրատուի տրամադրած նյութերը և սարքավորումները կամ կատարել նրա ցուցումները, եթե դրանք կարող են հանգեցնել կողմերի համար՝ շրջակա միջավայրի պահպանությանն ու շինարարական աշխատանքների անվտանգությանն ուղղված պահանջների խախտմանը (ՀՀ քաղաքացիական օրենսգիրք, հոդված 749): Շինարարության ժամանակ պետք է պահպանել մասնագրերում նշված բոլոր պահանջները, ինչպես նաև աշխատանքը կազմակերպել ըստ մասնագրերին կից Մասնագիր 2-ում տրված աշխատանքի անվտանգության ապահովում ճանապարհների վրա:

Աշխատանքների ավարտից հետո անհրաժեշտ է մաքրել շրջակա տարածքը ավելորդ գրունտից և շին.աղբից՝ բեռնումով և տեղափոխումով լցակույտ:

2.ԱՇԽԱՏԱՆՔԻ ՊԱՇՏՊԱՆՈՒԹՅՈՒՆ

Բանվորների աշխատանքի պաշտպանությունը պետք է ապահովվի անհատական պաշտպանության միջոցների կիրառմամբ (հատուկ արտահագուստ, կոշիկ), համալիր պաշտպանության միջոցառումների կատարումով (ցանկապատում, լուսավորում, օդափոխում, պաշտպանիչ և արգելակիչ սարքեր և հարմարանքներ և այլն), սանիտարակենցաղային շինություններով և սարքավորումներով՝ գործող նորմերին և կատարվող աշխատանքների բնույթին համապատասխան:

Շինմոնտաժային աշխատանքների կատարման ընթացքում պետք է պահպանվեն շինարարությունում անվտանգության տեխնիկայի վերաբերյալ շինարարական նորմերի և կանոնների պահանջները:

Աշխատանքի պաշտպանության՝ անվտանգության տեխնիկայի, արտադրական սանիտարահիգիենիկ միջոցառումների և հակահրդեհային անվտանգության վերաբերյալ անց է կացվում հրահանգավորում:

Բանվորների անվտանգության տեխնիկայի ուսուցման, հրահանգավորման ժամանակին և որակով անցկացման, անհատական պաշտպանական միջոցների վիճակի և կիրառման, արտադրական անվտանգության և արտադրական սանիտարահիգիենիկ անվտանգության հետ կապված բոլոր միջոցառումների կատարման հսկողությունը վերապահվում է աշխատանքներն իրականացնող կազմակերպությանը:

3.ՇՐՋԱԿԱ ՄԻՋԱՎԱՅՐԻ ՊԱՀՊԱՆՈՒԹՅՈՒՆ

Շրջակա միջավայրի պաշտպանություն և բնական ռեսուրսների արդյունավետ օգտագործման համար հաշվի են առնվել ՀՀՇՆ 30-01-2014 դրույթները:

Շինարարական արտադրության կազմակերպման ժամանակ անհրաժեշտ է իրականացնել շրջակա միջավայրի պահպանության միջոցառումներ և աշխատանքներ, որոնք պետք է ընդգրկեն. շինարարության ընթացքում խախտված հողերի վերակուլտիվացում

(ռեկուլտիվացում), բնական ռեսուրսների կորստի կանխում, հողեր, ջրավազաններ ու մթնոլորտ վնասակար արտանետումների կանխում կամ մաքրում: Նշված միջոցառումները և աշխատանքները պետք է նախատեսված լինեն նախագծային փաստաթղթերում:

Շինարարության ընթացքում ծառաթփուտային բուսականության հատումը և արմատների վզիկների և աճող ծառերի բների հողալցումն իրականացվում են միայն նախագծային փաստաթղթերով նախատեսված հիմնավորմամբ:

Շինարարության ընթացքում շինարարական հրապարակից անմիջապես ջրի բացթողումը դեպի թեքվածքներ իրականացվում է տարածքների ողողումը բացառող՝ նախօրոք պաշտպանական միջոցառումների ապահովմամբ:

Համահարթեցման աշխատանքների իրականացման ժամանակ հետագա օգտագործմանը պիտանի հողային շերտը պետք է նախօրոք հանվի և պահեստավորվի հատուկ առանձնացված տեղամասերում:

Ժամանակավոր ավտոմոբիլային ճանապարհները և մոտեցման այլ ուղիները պետք է կառուցվեն՝ հաշվի առնելով գյուղատնտեսական հողահանդակներին ու ծառաթփուտային բուսականությանը հասցվող վնասի կանխարգելման պահանջները:

Շինարարություն իրականացվող տարածքներում շինմոնտաժային աշխատանքների կատարման ժամանակ պետք է պահպանվեն օդի փոշոտվածության և գազոտվածության կանխարգելման պահանջները:

Հորատման աշխատանքների կատարման ընթացքում հասնելով ջրատար (ջրապարունակ) հորիզոններին անհրաժեշտ է ստորգետնյա ջրերի անկազմակերպ հոսքը կանխելու համար ձեռնարկել համապատասխան միջոցառումներ:

Թույլ բնահողերի արհեստական ամրացման աշխատանքների կատարման ժամանակ պետք է ղեկավարվել ստորգետնյա ջրերի աղտոտումը կանխող, նախագծով նախատեսված միջոցառումներով:

Շինարարական հրապարակում գոյացած արտադրական ու կենցաղային հոսքը (աղբը) պետք է մաքրվի և վնասազերծվի շինարարության կազմակերպման և աշխատանքների իրականացման նախագծերում նախատեսված լուծումներին համապատասխան:

- շինմոնտաժային աշխատանքների կատարման ժամանակ պահպանել օդի փոշոտվածության և գազոտվածության կանխարգելման պահանջները,

- բանվորներին ապահովել անհատական պաշտպանական միջոցներով (հատուկ արտհագուստ, կոշիկ)

- շինարարական հրապարակում գոյացած արտադրական ու կենցաղային աղբը մաքրել, վնասազերծել և փոշու համար անթափանց ծածկոցներ ունեցող մեքենաներով հատուկ սահմանված երթուղիներով տեղափոխել դրանց հեռացման համար նախապես հատկացված վայրեր,

- շինարարական նյութերի և կոնստրուկցիաների փոխադրումը դեպի շինարարական հրապարակ և շինարարական հրապարակից դուրս իրականացնել հատուկ սահմանված երթուղիներով՝ փոշու համար անթափանց ծածկոցներ ունեցող մեքենաներով, Բնակավայրերի տարածքներում անհրաժեշտ է ապահովել մթնոլորտային օդին, ջրին, բնահողին, ինչպես նաև աղմուկին, թրթռումներին, էլեկտրամագնիսական ճառագայթմանը և այլ բնական և տեխնածին ծագման գործոններին շինարարական նորմերով ներկայացվող նորմատիվ պահանջները:

Ընդերքօգտագործողը պետք է ապահովի բնության և շրջակա միջավայրի պահպանության պայմաններն ու պահանջները, այդ թվում մթնոլորտի, ջրային ռեսուրսների, հողի, կենդանական և բուսական աշխարհի պաշտպանությունն ու պահպանումը, արդյունաբերական թափոնների օգտագործման, օգտահանման, չեզոքացման և նվազեցման աշխատանքների, միջոցառումների կատարում:

Ինժեներական և տրանսպորտային ենթակառուցվածքների շենքերի, շինությունների տեղադրումը արգելվում է.

1) *արգելավայրերի, արգելոցների, բուսաբանական այգիների, դենդրոլոգիական պարկերի հողերի վրա և ջրապաշտպան գոտիներում,*
2) *քաղաքների կանաչ գոտիներում, քաղաքային անտառների տարածքներում,*
3) *ջրամատակարարման համար նախատեսված աղբյուրների սանիտարական առաջին գոտում, ջրամատակարարման կառուցվածքների հարթակների վրա,*
4) *այն տեղամասերի վրա, որոնց հողաշերտի, գրունտների աղտոտվածության մակարդակը գերազանցում է սահմանված նորմերը՝ անվտանգության և էկոլոգիական հնարավոր հետևանքների առաջացման պահանջներով,*
5) *հիդրոօդերևութաբանական կայանների պահպանման գոտում,*
6) *լեռնաարդյունահանող և լեռնավերամշակող օբյեկտների թափոնների շրջանում, սահքերի, սահքավտանգ տեղամասերի, հեղեղների և ձնահյուսերի շրջանում,*
7) *ինժեներական պաշտպանության կառուցվածքներ չունեցող հնարավոր ջրածածկման գոտիներում (1.5 մ և ավելի խորությամբ),*
8) *մայրուղային նյութատար խողովակաշարերի պահպանման գոտիներում,*
9) *շինարարության ընթացքում խախտված հողերը ռեկուլտիվացնել, կանխել բնական ռեսուրսների կորուստները, վնասակար արտանետումները հողեր, ջրավազաններ ու մթնոլորտ:*

12. Հակահրդեհային միջոցառումներ

Նախագծման ընթացքում հաշվի են առնվել ՀՀՇՆ 21-01-2014 «Հակահրդեհային միջոցառումներ» նորմերի պահանջները և «Հրդեհային անվտանգության կանոնները» համաձայն ՀՀ ԱԻ նախարարի 2012 թվականի հուլիսի 26-ի N 263-Ն հրամանի:

Հրդեհային անվտանգությունն ապահովելու համար պետական կառավարման և տեղական ինքնակառավարման մարմինները, կազմակերպությունները և քաղաքացիները ղեկավարվում են «Հրդեհային անվտանգության մասին» Հայաստանի Հանրապետության օրենքով, սույն կանոններով և հրդեհային անվտանգության նորմատիվ փաստաթղթերով:

ՀՐԴԵՀԱՅԻՆ ԱՆՎՏԱՆԳՈՒԹՅԱՆ ԱՊԱՀՈՎՄԱՆ ՎԵՐԱԲԵՐՅԱԼ ԿԱԶՄԱԿԵՐՊՉԱԿԱ Ն ՄԻՋՈՑԱՌՈՒՄՆԵՐ

Օբյեկտների ղեկավարները կամ նրանց լիազորած անձինք պարտավոր են աշխատակիցներին ծանոթացնել հրդեհային անվտանգության կանոններին:

Օբյեկտների ղեկավարները կամ նրանց լիազորած անձինք պարտավոր են՝

1) *անցկացնել աշխատակիցների հրդեհային անվտանգության հրահանգավորում.*
2) *կազմակերպել հրդեհի դեպքում մարդկանց տարահանման ուղիների պլանների մշակումը և համապատասխան վայրերում այդ պլանների տեղադրման աշխատանքները.*
3) *հրդեհային անվտանգության նորմատիվ փաստաթղթերի պահանջների կատարման նպատակով մշակել և իրագործել միջոցառումներ (կազմել միջոցառումների պլան):*

Օբյեկտների, ինչպես նաև դրանց կառուցվածքային ստորաբաժանումների հրդեհային անվտանգության համար պատասխանատու հանդիսանում է օբյեկտի ղեկավարը կամ իր կողմից նշանակված անձը: Առանձին տարածքների, շենքերի, շինությունների, արտադրամասերի, տեղամասերի, տեխնոլոգիական սարքավորումների և պրոցեսների, ինժեներական սարքավորումների հրդեհային անվտանգության համար պատասխանատվությունը օբյեկտի ղեկավարի կողմից ընդունված համապատասխան իրավական ակտով կարող է դրվել այլ պաշտոնատար անձանց վրա: Վարձակալված շենքերում տեղավորված օբյեկտներում հրդեհային անվտանգության ապահովումը կարգավորվում է վարձակալության պայմանագրով: Պայմանագրում նշված տեղեկությունների բացակայության դեպքում պատասխանատվությունը կրում է վարձատուն:

Օբյեկտների հրդեհային անվտանգությունն ապահովող մարմինների կողմից արտադրական, վարչական, պահեստային և օժանդակ շինությունների ինչպես նաև կառուցվող օբյեկտների շինարարական հրապարակների տեսանելի վայրերում փակցվում են ցուցատախտակներ՝ հրդեհային պահպանության կանչի հեռախոսահամարով:

Հրդեհավտանգ օբյեկտի ղեկավարի կողմից ընդունված համապատասխան իրավական ակտով պետք է սահմանվի հրդեհային վտանգին համապատասխան հակահրդեհային կանոնակարգ, որն իր մեջ ներառում է՝

1) *ծխելու վայրը և կահավորումը.*
2) *շենքում (արտադրամասում) գտնվող միանվագ թույլատրելի դյուրավառ հումքի, կիսաֆաբրիկատների, պատրաստի արտադրանքի քանակները և պահման վայրերը.*
3) *դյուրավառ թափոնների, հրդեհավտանգ փոշու հավաքման և հագուստների պահման կարգը.*
4) *աշխատանքային օրվա վերջում էլեկտրասարքավորումների հոսանքազրկման, ժամանակավոր կրակային և այլ հրդեհավտանգ աշխատանքներ կատարելու կարգը.*
5) *աշխատողների գործողությունները հրդեհ հայտնաբերելու դեպքում, ինչպես նաև հակահրդեհային հրահանգավորման անցկացման կարգը, ժամկետները և պատասխանատուները.*
6) *կառուցվող օբյեկտի շինարարական հրապարակում ժամանակավոր շինությունների և արտադրամասերի, շինանյութի և աղոցանյութի պահեստների, հրդեհաշիջման ջրաղբյուրների, հրշեջ վահանակների և դրանց մոտեցման հրշեջ ավտոմեքենաների ճանապարհների տեղանշմամբ շինարարության ղեկավարի կողմից հաստատված և պետական հրդեհային և տեխնիկական անվտանգության տեսչության հետ համաձայնեցված տարածքի հատակագիծը.*

7) *հրդեհավտանգ օբյեկտի տարածքում բաց կրակի օգտագործման կարգը.*
8) *հրդեհավտանգ օբյեկտի տարածքում բաց կրակի օգտագործման ժամանակ ծխելու կարգը.*
9) *ժամանակավոր հրդեհավտանգ աշխատանքների կատարման կարգը:*
10) *Այն օբյեկտներում, որտեղ շինության մեկ հարկում միաժամանակ գտնվում են 10 և ավելի մարդ, տեսանելի վայրերում փակցվում են հրդեհների ժամանակ դեպի ելք ցույց տվող նշագծեր, սլաքներ, նախատեսվում են կայանքներ՝ հրդեհի դեպքում մարդկանց տեղեկացման համար: Այն օբյեկտները, որտեղ միաժամանակ գտնվում են 50 և ավելի մարդ, նախատեսվում է հրդեհի դեպքում անձնակազմի գործողությունների պլան: Պլանի համաձայն տարահանման աշխատանքներում ընդգրկված աշխատակիցների հետ պարբերաբար անց են կացվում մարզումներ (ուսումնավարժանքներ):*
11) *Պայթյունավտանգ, ուժեղ ներգործող թունավոր նյութեր օգտագործող, վերամշակող և պահող օբյեկտների ղեկավարները հրդեհ առաջանալու դեպքում հրդեհաշիջման ղեկավարին տրամադրում են այդ նյութերի վերաբերյալ տվյալներ՝ անձնակազմի անվտանգությունն ապահովելու նպատակով:*

ՇԵՆՔԵՐԻՆ, ՇԻՆՈՒԹՅՈՒՆՆԵՐԻՆ, ՏԱՐԱԾՔՆԵՐԻՆ ԵՎ ՇԻՆԱՐԱՐԱԿԱՆ ՀՐԱՊԱՐԱԿՆԵՐԻՆ ՆԵՐԿԱՅԱՑՎՈՂ ՀՐԴԵՀԱՅԻՆ ԱՆՎՏԱՆԳՈՒԹՅԱՆ ՊԱՀԱՆՋՆԵՐ

1) *Կազմակերպությունների, բնակավայրերի, շենքերի, շինությունների, շինարարական հրապարակների, բաց պահեստների, ինչպես նաև շենքերին կից հակահրդեհային միջտարածությունները պետք է ժամանակին մաքրվեն հրդեհավտանգ թափոններից: Հրդեհավտանգ թափոնները, աղբը պետք է հավաքվեն հատուկ հատկացված տարածքներում, կոնտեյներների կամ արկղերի մեջ և տեղափոխվեն:*
2) *Շենքերի, շինությունների, շինարարական հրապարակների, հակահրդեհային միջտարածությունները չեն կարող օգտագործվել նյութերի, սարքավորումների, տարաների պահեստավորման, ավտոտրանսպորտային տեխնիկայի կայանման, շենքերի և շինությունների կառուցման համար:*
3) *Շենքերի, շինությունների, բաց պահեստների հրդեհաշիջման համար նախատեսված ջրաղբյուրների, անշարժ հրդեհային սանդուղքների, հրդեհային գույքի մոտեցման ճանապարհները և անցումները պետք է միշտ ազատ լինեն: Վերակառուցման պատճառով ճանապարհների փակման դեպքում, ջրային աղբյուրներին մոտենալու կամ այդ հատվածով անցնելու նպատակով պետք է տեղադրվեն շրջանցման ուղղությունը ցույց տվող ցուցանակներ: Հրշեջ հիդրանտների դիտահորերի կափարիչները և հրշեջ ջրավազաններին հարակից, հրշեջ ավտոմեքենաների կայանման համար նախատեսված հարթակները, պարբերաբար պետք է մաքրվեն սառույցից և ձյունից:*
4) *Ժամանակավոր շինությունները, կրպակները, տաղավարները պետք է տեղադրվեն շենքերից և շինություններից 8 մետրից ոչ պակաս հեռավորության վրա կամ հակահրդեհային պատնեշի մոտ (բացառությամբ, այլ իրավական ակտերով սահմանված պահանջվող ավելի մեծ հակահրդեհային միջտարածության): Առանձին բլոկ-կոնտեյներային շենքերը թույլատրվում է տեղադրել խմբերով, յուրաքանչյուր բլոկում 10-ից ոչ ավելի կոնտեյներ, որոնց գումարային մակերեսը չպետք է գերազանցի 800մ2: Այդ շենքերի խմբերից մինչև շինությունները, առևտրական տաղավարները և օբյեկտները ընկած հեռավորությունը չպետք է լինի 15 մ-ից պակաս:*
5) *Հակահրդեհային միջտարածություններում, բաց տարածքներում արգելվում է կրակի միջոցով թափոններ ոչնչացնելը, իսկ աղբաոչնչացման համար նախատեսված հատուկ տեղերում այրումը հսկողությունից դուրս թողնելը:*
6) *Հակահրդեհային ջրաղբյուրները, շենքերի և շինությունների մուտքերը արագ ի հայտ բերելու նպատակով, օբյեկտների այդ տարածքները պետք է ապահովված լինեն լուսավորությամբ: Արտադրական և պահեստային շինությունների համար պետք է որոշվի պայթյունահրդեհավտանգության կարգը և նշվի շինությունների դռների վրա:*

Բարձր հրդեհավտանգություն ունեցող սարքավորումների մոտ փակցվում են անվտանգության նշաններ, ցուցանակներ:

Արտադրության պրոցեսում չի թույլատրվում օգտագործել պայթյունահրդեհավտանգության ցուցանիշները չուսումնասիրված նյութեր:

7) *Շենքերի և շինությունների հակահրդեհային համակարգը և սարքավորումները (հակածխային պաշտպանության, հրդեհային ինքնաշխատ միջոցներ, հակահրդեհային ջրամատակարարման համակարգեր, հակահրդեհային դռներ, փականքներ, հակահրդեհային պատերի, ծածկերի միջի պաշտպանական սարքեր) պետք է մշտապես պահվեն սարքին, աշխատունակ վիճակում: Դռների ինքնափակման համար օգտագործվող սարքերը պետք է գտնվեն աշխատունակ վիճակում: Չի թույլատրվում տեղադրել հակածխային, հակահրդեհային դռների նորմալ փակմանը խոչընդոտող հարմարանքներ:*
8) *Չի թույլատրվում աշխատանքներ կատարել ջերմային ճնշման ռեժիմների հսկողության համար նախատեսված վերահսկիչ-չափիչ սարքերի տեխնոլոգիական ինքնաշխատ համակարգերի անջատման դեպքում, ինչպես նաև անսարքություններով տեխնիկական սարքերի, սարքավորումների վրա, եթե դրանք կարող են հրդեհի պատճառ դառնալ:*
9) *Նորմավորված հրակայունության աստիճան պահանջող մետաղական կամ փայտյա կառուցատարրերի հրակայունության սահմանի բարձրացման կամ հրդեհային վտանգավորության կարգերի նվազեցման համար, դրանք պետք է ներկվեն կամ մշակվեն (տոգորվեն) հրապաշտպան պատվածքով:*
10) *Շինարարական հիմնատարրերի այրվող ջերմամեկուսիչ նյութերի, մետաղական հենարանների և սարքավորումների հրապաշտպան պատվածքների վնասվածքները պետք է անմիջապես վերացնել:*

Մշակված (տոգորված) փայտյա կառուցվածքների և գործվածքների մշակման (տոգորման) ներգործության ժամկետը լրանալուց հետո, դրանք պետք է հակահրդեհային անվտանգության պահանջներին համապատասխան կրկին մշակվեն:

Հրդեհապայթունավտանգ տեխնոլոգիական պրոցեսներով արտադրական վտանգավոր օբյեկտները պետք է ունենան ուղիղ հեռախոսակապ հրշեջ փրկարարական մոտակա ստորաբաժանման կամ ՀՀ ԱԻՆ ճգնաժամային կառավարման կենտրոնական կայանի հետ:

11) *Շենքերում, շինություններում և բաց տարածքներում չի թույլատրվում՝*

1) *նկուղային և ցոկոլային հարկերում պահել և օգտագործել այրվող և դյուրավառ հեղուկներ, վառոդ, պայթուցիկ նյութեր, գազով բալոններ, աերոզոլային փաթեթավորումով ապրանքներ, ցելուլոիդի և այլ պայթյունավտանգ նյութեր, բացառությամբ իրավական ակտերով նախատեսվածից ավելի քանակների.*
2) *ձեղնահարկերը, տեխնիկական հարկերը, օդափոխիչ խցիկները և այլ տեխնիկական սենյակները օգտագործել որպես արտադրական տեղամասեր, արհեստանոցներ, ինչպես նաև արտադրանքի, սարքավորումների, կահույքի և այլ իրերի պահման համար.*
3) *ցոկոլային հարկերում և նկուղներում ստեղծել այրվող նյութերի պահեստներ, արհեստանոցներ, տնտեսական սենյակներ, եթե դրանց մուտքը մեկուսացված չէ ընդհանուր սանդղավանդակից.*
4) *աղբահեռացման հորաններում և աղբակուտակման խցերում աղբի ոչնչացումը այրման միջոցով.*
5) *շենքերում տարածքների մաքրումը բենզինով, կերոսինով և այլ այրվող ու դյուրավառ հեղուկներով, ինչպես նաև սառած ջրմուղների տաքացումը զոդման լամպերով և բաց կրակի օգտագործման այլ մեթոդներով.*
6) *գործարկման ընթացքում վառարանային սարքերի, նավթավառների, կերոգազերի, պրիմուսների, լուսավորման լամպերի լցավորումը հեղուկ վառելանյութով.*
7) *կրակի հետ անզգույշ վարմունքը՝ անզգուշություն ծխելիս, հրդեհավտանգ աշխատանքներ կատարելը, բաց կրակից օգտվելը, ինչպես նաև կրակը առանց հսկողության թողնելը.*
8) *միմյանց հետ քիմիական փոխազդեցությամբ ինքնայրում առաջացնող նյութերի համատեղ պահումը, ինչպես նաև ջերմային կամ կենսաբանական ինքնայրման հակում ունեցող նյութերի պահումը.*

9) *Նավթավառերը, կերոգազերը, պրիմուսները չի թույլատրվում լցավորել տեխնիկական պահանջներով չնախատեսված դյուրավառ հեղուկներով:*
10) *Նախքան շինարարական աշխատանքների սկսելը հարկավոր է անցկացնել հակահրդեհային անվտանգության վերաբերյալ պարտադիր հրահանգավորում: Շինհրապարակը պետք է կահավորված լինի հակահրդեհային միջոցներով և բժշկական առաջին օգնության պարագաներով:*
11) *Շինարարության ընթացքում անհրաժեշտ է ապահովել.*
1) *համապատասխան գործող նորմերով մշակված և սահմանված կարգով հաստատված նախագծով նախատեսված հակահրդեհային միջոցառումների առաջնային կատարումը,*
2) *ՀՀ օրենսդրությամբ նախատեսված հակահրդեհային կանոնների պահպանումը և կառուցվող օժանդակ օբյեկտների հրդեհից պահպանումը, շինարարական և մոնտաժային աշխատանքների հրդեհաանվտանգ իրագործումը,*
3) *հրդեհի դեմ պայքարի միջոցների առկայությունը և դրանց սարքին վիճակում պահպանությունը,*
4) *կառուցվող օբյեկտում և շինարարական հրապարակում հրդեհի դեպքում մարդկանց անվտանգ տարահանման և փրկելու, ինչպես նաև նյութական արժեքների պահպանման հնարավորությունը:*

13. Հաշմանդամների համար մատչելիության ապահովմանն ուղղված միջոցառումներ

Նախագծի մշակման ժամանակ հաշվի են առնվել հաշմանդամների և բնակչության սակավաշարժուն խմբերի լիարժեք կենսագործունեության համար պայմաններ ստեղծելու անհրաժեշտությունը՝ ապահովելով ՀՀՇՆ IV-11.07.01-2006 և ՀՀԿՆ 23-101-2017 շինարարական նորմերի պահանջները:

Բնակավայրերի բնակելի շրջանների և դրանց ճանապարհափոխոցային ցանցի նախագծումը իրականացվել է, ապահովելով հաշմանդամների և բնակչության սակավաշարժուն խմբերի համար հասարակական տրանսպորտ նստելու տեղերին և հարթակներին մոտենալու համար մատչելի ուղիներ:

Ապահովվել է շարժման ուղիների անվտանգությունը և հուսալիությունը:

Հաշմանդամների կողմից հաճախվող օբյեկտներ տանող ճանապարհին տրանսպորտային անցուղիները և հետիոտն ճանապարհները համատեղվել են երթևեկության ուղիների հարաչափերին ներկայացվող քաղաքաշինական պահանջները պահպանելու պայմանով:

Մայթերի երթևեկելի մասի հետ հատման տեղերում կողաքարի բարձրությունը, ինչպես նաև հետիոտն երթևեկության ուղիներին հարակից եզրաքարերի բարձրությունների, շահագործվող սիզամարգերի և կանաչապատված հարթակների երկայնությամբ տեղադրված կողաքարերի բարձրությունների անկման չափը չի գերազանցում 0,04 մ:

Վերգետնյա անցումները կահավորվել են թեքահարթակներով:

Բոլոր անհրաժեշտ չափերը բերված են գծագրերում, ծավալները ամփոփագրերում:

14. Հակակոռոզիոն միջոցառում

Բոլոր բետոնյա և մետաղական կոնստրուկցիաները բնահողի հետ շփման տեղադիրքերում իրականացվում է հիդրոմեկուսացում երկշերտ տաք բիտումով: Նման միջոցառումները իրականացվում են կոնստրուկցիաները կոռոզիայից պաշտպանելու և շահագործման ժամկետները երարաձգելու համար:

Մասնագիր 2

1. Շրջակա միջավայրի պաշտպանություն

1.01. Նկարագրություն

Այս բաժինը նկարագրում է այն բնապահպանական վնասների մեղմացման պահանջները, որոնց պետք է հետևի Կապալառուն, և շրջակա միջավայրի պաշտպանությանն առնչվող այն միջոցառումները, որոնք Կապալառուն պարտավոր է իրականացնել:

1.02. Օրենսդրությունը

Պետք է հետևել շրջակա միջավայրի պաշտպանությանը, մարդու առողջությանը և անվտանգությանը վերաբերող Հայաստանի Հանրապետության օրենսդրությանը և կանոնակարգերին, ինչպես սահմանված է ստորև.

Կառավարության որոշում N 750-Ն առ 26.05.2006

Կառավարության որոշում N 1026-Ն առ 20.06.2006

1.03. Ասֆալտբետոնի խառնուրդի արտադրման տեխնոլոգիան բաղկացած է՝

քարի (ապարների) ու հանքային փոշու բեռնումից, բեռնաթափումից և տեսակավորումից, բիտումի տաքացումից ու ջրազրկումից, բիտումի բաժնորոշումից և զանգվածի ու հանքային փոշու հետ խառնումից, տաք ասֆալտբետոնի խառնուրդի բեռնումից ու փոխադրումից: Բոլոր այս գործողությունները հանգեցնում են փոշու, գազերի, կարբոնատի, ծծմբական գազի, օքսիդների և ազոտային օքսիդի արտազատմանը:

Խառնող գործարանում վնասակար նյութերի արտազատման հիմնական աղբյուրները ծխնելույզներն են, չորացման թմբկագլանները, տաք բեռնաբարձիչները, հանքային փոշին պահեստի մեջ լցնելը, ինչպես նաև բիտում տաքացնող սարքը և ջարդման արտադրամասը:

Խառնող գործարանում աղմուկի հիմնական աղբյուրներն են՝ ծխնելույզը, ճնշակը և այրման սարքի օդափոխիչը: Սարքավորման անբավարար տեխնիկական վիճակի դեպքում աղմուկը կարող է գոյանալ չորացման թմբկագլաններից և անսարքին մեխանիզմներից: Ժամանակին կատարվող տեխնիկական սպասարկումը և անսարքին սարքավորումների վերանորոգումը արդյունավետ միջոցներ են աղմուկը նվազեցնելու համար:

Շրջակա միջավայրը պահպանելու նպատակներով՝ փաստացի համապատասխանությունը հաստատված ՍԹԱ-ին պետք է վերահսկվի՝ մթնոլորտային օդն աղտոտող նյութերի սահմանային թույլատրելի կոնցենտրացիաների գերազանցումը և հողի ու ջրի աղտոտումը կանխելու համար:

Տարեկան սահմանային թույլատրելի արտանետումները նույնպես հաշվի են առնվում օդի աղտոտման տնտեսական ու բնապահպանական հետևանքները գնահատելիս: Պետք է հաշվի առնվի նաև տվյալ շրջանում մթնոլորտի գոյություն ունեցող աղտոտման մակարդակը:

Պետք է իրականացվեն շրջակա միջավայրի վրա ազդեցությունների մեղմացման հետևյալ միջոցառումները՝

a) տեխնոլոգիական սարքավորանքի բարելավում,

b) տեխնոլոգիական սարքավորանքի բարելավում,

c) փոշու մաքրման արդյունավետության բարձրացում:

1.04. Թափոններ և աղբ

Հարկավոր է հատուկ ուշադրություն դարձնել այնպիսի վնասակար թափոններին, ինչպիսիք են ասֆալտը, քիմիական նյութերը կամ նավթամթերքները: Այս տեսակի թափոնների համար պետք է լցակույտի տեղը պատրաստվի նախապես, որպեսզի կանխվի վերգետնյա և ստորգետնյա ջրերի աղտոտումը: Նախապատրաստական աշխատանքները պետք է հաստատվեն վերահսկչի և բնապահպանական գերատեսչության տեղական մասնաճյուղի կողմից՝ նախքան թափոնները լցակույտում թափելը:

1.05. Կեղտաջրեր

Կեղտաջրերը թույլատրվում է բնություն բաց թողնել միայն ըստ շրջակա միջավայրի պաշտպանության պահանջների հավաքված և մշակված լինելու դեպքում: Պատշաճ մաքրումից հետո կեղտաջրերը կարող են թափվել շրջակա բնական միջավայր:

1.06. Բացահանքեր լիցքի իրականացման համար

Բացահանքերը չպետք է փորվեն ճանապարհի օտարման գոտում, եթե Պատվիրատուն այլ բան չի հաստատել: Կապալառուն պետք է համապատասխան մարմիններից և Գործատուի Ծրագրի

ղեկավարից կամ Ծրագրի ղեկավարի ներկայացուցչից ստանա անհրաժեշտ հավանությունները, նախքան հանքեր կբացի օտարման գոտու տարածքներից դուրս:

1.07. <u>Հողի էրոզիայի, նստվածքագոյացումների և ջրի աղտոտման հսկողություն</u>

Կապալառուն պետք է այնպես իրականացնի աշխատանքները, որ լիովին վերահսկվի հողի էրոզիան, և հնարավոր լինի խուսափել բնական ջրի աղբյուրների, լճակների, ջրավազանների աղտոտումից ու նստվածքագոյացումից: Կապալառուն պետք է շինարարության բոլոր տարածքներում ապահովի լավ ջրահեռացում, որպեսզի խուսափի կանգնած ջրերից, հատկապես՝ քաղաքային և արդյունաբերական տարածքներում, ներառյալ հին խողովակներում ջրի հավաքվելուց:

1.08. <u>Այլ պահանջներ</u>

Վերջնական վճարման համար որևէ չափում չի նախատեսվում:

Վերականգնման աշխատանքների իրականացման ընթացքում նախատեսվում են հետևյալ մեղմացման միջոցառումները՝

- *ճանապարհի օտարման գոտու շրջանակներում նախատեսել թափոնների ժամանակավոր կուտակման համար տարածքներ, որոնք վնաս չեն հասցնի բուսական ծածկին և շրջակա միջավայրի այլ բաղադրիչներին.*
- *բետոնի մնացորդները, ապարների բեկորները և շինարարական աղբը տեղափոխել և թափել հաստատված աղբաթափման վայրերում.*
- *մշակել և համաձայնեցնել երթևեկության կառավարման պլան՝ երթևեկության սահուն հոսքը և ինչպես բանվորների, այնպես էլ երթևեկության այլ մասնակիցների անվտանգությունն ապահովելու համար.*
- *շինարարական նյութերի տեղափոխման համար օգտագործել փակ կամ ծածկվող թափք ունեցող բեռնատար մեքենաներ.*
- *մաքրել շրջակա տարածքները ջուր ցողալու միջոցով, հեռացնել ավելցուկային նյութերը և մաքրել շինարարական հրապարակները աշխատանքների ավարտից հետո.*
- *բնակավայրերի և դպրոցների մոտակայքի աղմուկը պետք է հնարավորինս նվազեցվի: Փոխադրամիջոցները պետք է զինված լինեն խլացուցիչներով.*
- *ճանապարհի վրա աշխատող բանվորները պետք է ունենան և օգտագործեն անվտանգության սարքավորումներ: Որոշ դեպքերում բանվորները համապատասխան ցուցումներ պետք է ստանան նավթամթերքի, քիմիկատների և այլ նյութերի հետ աշխատելու վերաբերյալ.*
- *ձեռնարկել համապատասխան միջոցներ անցորդների և տրանսպորտային բոլոր միջոցների անվտանգությունն ապահովելու համար (հիմնել պաշտպանիչ գոտիներ, շրջանցող ճանապարհներ և այլն): Տեղադրել անվտանգության համապատասխան տարրեր, օրինակ՝ մետաղական բազրիքներ, ճանապարհային նշաններ և լուսանդրադարձիչներ, ճանապարհային նշագծում, արգելափակոցներ և հեծաններ, նախազգուշացնող լույսեր և այլն: Որոշ դեպքերում պետք է ներգրավել նաև ազդարարների.*
- *շինարարական և վերականգնման աշխատանքների ավարտից հետո վերականգնել լանդշաֆտը՝ այն բերելով իր նախնական տեսքին.*
- *հողային աշխատանքների ժամանակ պատմամշակութային հուշարձաններ հայտնաբերելու դեպքում պետք է անմիջապես դադարեցնել աշխատանքները և դրա մասին տեղեկացնել Պատվիրատուին.*
- *աշխատանքների ընթացքում ջրահեռացման համակարգը պետք է պարբերաբար վերանորոգվի՝ ջրհեղեղները և ջրի արտահոսքի ու սառցակալման հետևանքով ճանապարհի կառուցվածքային վնասվածքների առաջացումը կանխելու համար.*
- *շրջակա տարածքները պետք է ջուր ցողալու միջոցով մաքրել փոշուց:*

ՆԳՃ՝ ***/Հովհաննիսյան Ա./***

«ՀԱՅՐ ԵՎ ՈՐԴԻ ՏԻՏԻԶՅԱՆՆԵՐ» Ս Պ Ը

Ի Ն Ժ Ե Ն Ե Ր Ա Ե Ր Կ Ր Ա Բ Ա Ն Ա Կ Ա Ն
Ռ Ի Ս Ռ Ի Մ Ն Ա Ս Ի Ր Ռ Ի Թ Յ Ռ Ի Ն Ն Ե Ր Ի

Հ Ա Շ Վ Ե Տ Վ Ռ Ի Թ Յ Ռ Ի Ն

ՀՀ ՏԱՎՈՒՇԻ ՄԱՐԶԻ ՆՈՅԵՄԲԵՐՅԱՆ ՀԱՄԱՅՆՔԻ ԿՈՂԲ ԲՆԱԿԱՎԱՅՐԻ

35-ՐԴ ՓՈՂՈՑԻ

ՏՈՒՖԱՊԱՏՄԱՆ ԱՇԽԱՏԱՆՔՆԵՐ

Լիցենզիա ՔՊԼ 000804, 1-ին դաս

Տնօրեն՝ Հ. Տիտիզյան

Երևան 2024թ.

Բացատրական մաս

Համաձայն «ԻՆՖՐԱ ԴԻԶԱՅՆ» ՍՊԸ-ի հետ կնքված պայմանագրի և համապատասխան առաջադրանքի 2024 թվականի նոյեմբեր ամսին կատարվել են ինժեներա-երկրաբանական ուսումնասիրություններ ՀՀ Տավուշի մարզի Նոյեմբերյան համայնքի Կողբ բնակավայրի 35-րդ փողոցի տուֆապատման աշխատանքների համար: Աշխատանքների իրականացման նպատակն է համաձայն Հայաստանի Հանրապետության նորմատիվա-տեխնիկական փաստաթղթերի ՀՀ Տավուշի մարզի Նոյեմբերյան համայնքի Կողբ բնակավայրի 35-րդ փողոցի տուֆապատման աշխատանքների նախագծային փաստաթղթերի մշակման համար անհրաժեշտ երկրաբանական տվյալների հավաքագրումը և համապատասխան հաշվետվության կազմումը: Վերը շարադրված խնդիրը լիարժեք լուծելու նպատակով իրականացվել են հետևյալ աշխատանքները.

1. Ճարտարագիտաերկրաբանական հետազննություններ:

2. Ուսումնասիրվել է տվյալ տարածքի երկրաբանական կառուցվածքը: Կատարվել է նշված և հարակից տարածքներին վերաբերվող տարբեր աղբյուրներում զետեղված, նախկինում կատարված ինժեներաերկրաբանական հետազոտումների տվյալների հավաքում, կանոնակարգում, համադրում և վերլուծություն:

3. Տեղադիտական հետազննություններով վեր հանելու համար վտանգավոր երկրաբանական երևույթները և պրոցեսները /սողանք, քարաթափում-ճահճացում և այլ/:

5. Հորատանցքով աշխատանք՝ նշված հրապարակներում լիթոլոգիական կտրվածքները, գրունտերի շերտերը ու նրանց հզորությունները, ինչպես նաև ստորգետնյա ջրերի առկայությունը, որոշելու նպատակով:

6. Հորատանցքից հանված գրունտների նմուշարկում, կախված լիթոլոգիական կտրվածքների առանձնահատկություններից, առավել ներկայացուցչական շերտերից:

7. Խախտված և բնական կառուցվածքի գրունտների փորձանմուշների լաբորատոր ուսումնասիրություններ դրանց ֆիզիկական բնութագրերի համար:

8. Դաշտային և ֆոնդային նյութերի կամերալ մշակում:

Վերը շարադրված աշխատանքների իրականացման արդյունքում կազմվել է տեղանքի ինժեներաերկրաբանական պայմանների մասին եզրակացություն:

Հորատումները կատարվել են УГБ 50М հաստոցով մեխանիկական պտուտակաձև սյունակային մեթոդով d=131:

Փորվել են 3 հորատանցքներ 2գծ/մ խորությամբ: Հորատանցքների հիման վրա կազմվել է երկրաբանա-լիթոլոգիական կտրվածք, ինչպես նաև օգտագործվել են ֆոնդային տվյալները: Հորատանցքների, արդյունքները և ֆոնդային նյութերի տվյալները թույլ են տալիս շերտերի նկարագրությունը տալ մինչև 2,0մ խորությամբ՝ համաձայն ըստ ՇՆՁ I-2.101-2002 (ձեռնարկ ՀՀՇՆ I-2.01-99 նորմերի):

ԸՆԴՀԱՆՈՒՐ ՏԵՂԵԿՈՒԹՅՈՒՆՆԵՐ

<u>Գեոմորֆոլոգիական տեսակետից</u> Ուսումնասիրվող տարածքները գտնվում են՝

Կողբ բնակավայրը, Հայաստանի Տավուշի մարզի հյուսիս-արևելքում: Բնակավայրը գտնվում է Իջևանից Բագրատաշենի անցակետ տանող ավտոմոբիլային ճանապարհին: Մարզկենտրոն Իջևան քաղաքից հեռու է 50 կմ, մայրաքաղաք Երևանից՝ 195 կմ, մոտակա քաղաք Նոյեմբերյանից՝ 4 կմ: Ծովի մակարդակից բարձր է 750 մետր: Բնակավայրի սահմանային գոտով է հոսում Կողբ գետը: Հայ-ադրբեջանական շփման գծից հեռու է շուրջ 5 կմ:

Հաղթանակ բնակավայր Հայաստանի Հանրապետության Տավուշի մարզում, Նոյեմբերյան քաղաքից մոտ 8 կմ հյուսիս-արևմուտք՝ Դեբեդ գետի աջափնյակում: Ծովի մակարդակից բարձր է 750 մետր:

<u>Շրջանի երկրաբանական պայմանները</u> Ուսումնասիրվող տարածքի երկրաբանական կտրվածքին մասնակցում են չորրորդական հասակի ապարներ, որոնց արտաքին շերտը ծածկված են Դելյուվիալ-պրոլյուվիալ առաջացումներով:

Կլիման ուսումնասիրվող տարածքի կլիմայական պայմանները բնութագրելիս վկայակոչել ենք ՀՀ քաղաքաշինության նախարարության ՀՀՇՆ 22.01.2024 «Շինարարական կլիմայաբանություն» նորմատիվային փաստաթուղթը:
ՈՒսումնասիրվող տարածքին բնորոշ է մեղմ լեռնային կլիմա:

- Տարեկան միջին ջերմաստիճանը 10.8 °C
- Օդի բացարձակ առավելագույն ջերմաստիճանը 38°C
- Օդի բացարձակ նվազագույն ջերմաստիճանը -19°C
- Օդի միջին տարեկան հարաբերական խոնավությունը 76%
- Օդի հարաբերական խոնավությունը ամենացուրտ ամսվա 65%
- Օդի հարաբերական խոնավությունը ամենաշոգ ամսվա 48%
- Տարեկան մթնոլորտային տեղումների քանակը հասնում է 500-600մմ:
- Գրունտի սառչման առավելագույն խորությունը, կազմում է 35 սանտիմետր:

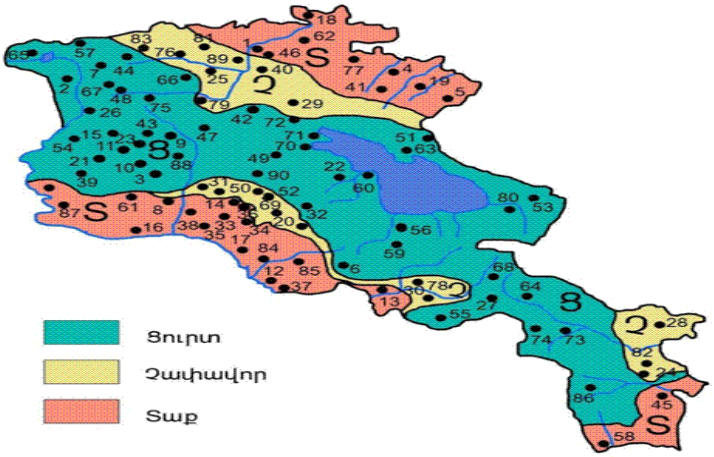

Նկ. 3 Կլիմայական շրջանացման սխեմատիկ քարտեզ

Հիդրոերկրաբանական տեսակետից տարածաշրջանում գրունտային ջրերի տեղամասերը գտնվում են ցածր հորիզոնների վրա: Ուսումնասիրվող տարածքը՝ կախված երկրաբանական կտրվածքից, համարվում է մթնոլորտային տեղումների ինֆիլտրացիոն գոտի: Տվյալ տարածքում ստորգետնյա ջրերի տեղամասերը գտնվում են 7.0մ-ից խորը հորիզոններում:

Ֆիզիկաերկրաբանական վտանգավոր երևույթներ ինչպիսիք են կարստը, սողանքը, քարաթափությունը, փլուզումը և այլն բացակայում են:

Շրջանի սեյսմիկ և սեյսմատեկտոնական պայմանները

Ըստ սեյսմիկ հատկության՝ ՀՀՇՆ -20.04.2020թ.-ի, տեղազննվող շրջանը գտնվում է

I սեյսմիկ գոտում՝ գրունտների Amax= 0.3g արագացմամբ:

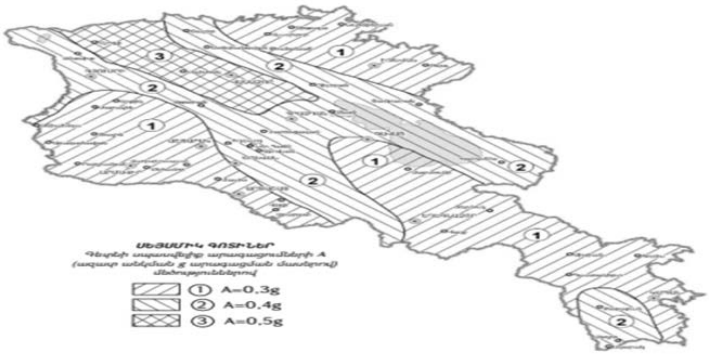

Տարածքի երկրաբանալիթոլոգիական կտրվածքը

Տարածքի երկրաբանական կտրվածքը ուսումնասիրվել է ակնադիտական եղանակով, բնական մերկացումների և արխիվային նյութերի հիման վրա:Ուսումնասիրվող տարածքում առանձնացվել է գրունտների մեկ շերտ: Ստորև բերվում է այդ շերտերի լիթոլոգիական նկարագրությունները և նրանց ֆիզիկա-մեխանիկական հատկությունները:

Շերտ-1

Ասֆալտային շերտ,խճավազային շերտ:Ասֆալտային շերտը 4-5սմ:

Շերտ-2

Ավազակավեր բացից մինչև մուգ շագանակագույն, դարչնագույն և մոխրագույն երանգների, պինդ թանձրությամբ, թեթև, ավազային մասնիկների պարունակությամբ,

տեղ-տեղ խճի և մանրախճի պարունակությամբ 15-20%, մանրամիջահատիկ, հոծ: Էլյուվիալ-Դելյուվիալ-պրոլյուվիալ առաջացումներ են: Գրունտն ըստ շահագործման դժվարության՝ համաձայն (33ᵍ)/(32⁴) III կարգ է:

Շերտ-3

Հրաբխային-նստվածքային տարբեր ապարների մանրաբեկոր խճաքարային նստվածքներ ավազա-խճավազային լրացումով 20-25%: Դելյուվիալ-պրոլյուվիալ առաջացումներ են: Գրունտներն ըստ շահագործման դժվարության համաձայն (13)/(12) IV կարգ է:

Կողը

35-ՐԴ փողոց

ՆԿ 0+00-ՆԿ1+87

0.00-0.20մ Ասֆալտային շերտ,խճավազային շերտ:Ասֆալտային շերտը 4-5սմ:

0.20-0.60մ Ավազակավեր բացից մինչև մուգ շագանակագույն, դարչնագույն և մոխրագույն երանգների, պինդ թանձրությամբ, թեթև, ավազային մասնիկների պարունակությամբ, տեղ-տեղ խճի և մանրախճի պարունակությամբ 15-20%, մանրամիջահատիկ, հոծ: Էլյուվիալ-Դելյուվիալ-պրոլյուվիալ առաջացումներ են: Գրունտն ըստ շահագործման դժվարության՝ համաձայն (33ᵍ)/(32⁴) III կարգ է:

0.60-1.00մ Հրաբխային-նստվածքային տարբեր ապարների մանրաբեկոր խճաքարային նստվածքներ ավազա-խճավազային լրացումով 20-25%: Դելյուվիալ-պրոլյուվիալ առաջացումներ են: Գրունտներն ըստ շահագործման դժվարության համաձայն (13)/(12) IV կարգ է:

ԳՐՈՒՆՏՆԵՐԻ ՖԻԶԻԿԱՄԵԽԱՆԻԿԱԿԱՆ ՀԱՏԿՈՒԹՅՈՒՆՆԵՐԻ ԸՆԴՀԱՆՐԱՑՎԱԾ ՑՈՒՑԱՆԻՇՆԵՐԸ

Աղյուսակ 1

Հատկանիշի անվանումը		Գրունտի անվանումը և շերտի համարը
		2
Գրունտների անվանումները		Ավազակավ
Տեսակարար խտությունը տ/մ³	ρ	1,95
Տեսակարար շաղկապվածությունը, ԿՊա	C	1,83
Ներքին շփման անկյուն, աստ.	φ	19˚20՛
Նորմատիվային ներքին շփման անկյուն)	φn	17˚15՝
Ձևախախտման մոդուլը, ՄՊա	E	18,4
Գրունտի հաշվարկային դիմադրությունը կգ/սմ²	R_0	2,2
Գրունտի կարգը և մշակման պարագրաֆները ըստՍՆԻՊ IV -5-82	աղ. 1	III (33ᵍ)/(32⁴)
Գրունտների կարգը ըստ սեյսմիկ հատկանիշերի ՀՀ ՇՆ 20.04.2020		III

Հատկանիշի անվանումը		Գրունտի անվանումը և շերտի համարը
		2
Գրունտների անվանումները		Հրաբխային-նստվածքային տարբեր ապարների մանրաբեկոր խճաքարային նստվածքներ
Խտությունը տ/մ³	ρ	1,92
Տեսակարար խտությունը տ/մ³	ρ	2.6
Տեսակարար շաղկապվածությունը, ԿՊա	C	0,02
Ներքին շփման անկյուն, աստ.	φ	38˚30′
Ձևախախտման մոդուլը, ՄՊա	E	35.2
Գրունտի հաշվարկային դիմադրությունը կգ/սմ²	R_0	3,5
Գրունտի կարգը և մշակման պարագրաֆները ըստ	աղ.	IV (13)/ (12)
Գրունտների կարգը ըստ սեյսմիկ հատկանիշերի ՀՀ ՇՆ 20.04.2020		II

Հողի հատկությունների դաշտային հետազոտության նպատակներն ու մեթոդները ինժեներա-երկրաբանական հետազոտությունների ժամանակ.(ГОСТ 32868 — 2014 ДОРОГИ АВТОМОБИЛЬНЫЕ ОБЩЕГО ПОЛЬЗОВАНИЯ Требования к проведению инженерно-геологических изысканий) Таблица А

Գործոն	բարդության կատեգորիա
	I (միջին բարդության)
Գեոմոֆոլոգիական պայմաններ	Մակերեսը թեքվածությամբ, մանր թմբավոր, թեթև մասնատված
Գեոլոգիական կառուցվածքը և հողի/գրունտի հատկությունները շինությունների և կառույցների երկրաբանական միջավայրի հետ փոխազդեցության տեսանկյունից	Նստվածքների մինչև երեք գենետիկ տեսակ, ոչ ավելի, քան չորս հողի շերտեր տարբեր տեսակների, տեղակայումը թեքությամբ կամ դուրս մղմամբ, հզորությունը փոխվում է օրինաչափորեն: Կանոնավոր օրինաչափորեն փոփոխավում է Հողերի/գրունտերի հատկությունների ցուցանիշները հատակագծով կամ խորությամբ. Ժայռոտ հողեր անհավասար Ծածկված են ոչ մեծ հզորությամբ քարքարոտ հողով:
Հիդրոգեոլոգիական պայմանները շինությունների և կառույցների երկրաբանական միջավայրի հետ փոխազդեցության տեսանկյունից	Ստորերկրյա ջրեր բացակայում են
Շինարարության պայմանների և շինությունների ու կառույցների շահագործման վրա բացասական ազդեցությամբ վտանգավոր գեոլոգիական գործընթացները	Բացակայում են:
Տեխնոծին ազդեցություններ և փոփոխությունները տիրապետած տարածքներում	Աննշան են և հաշվի չեն առնվում ճարտարագիտության մեջ, երկրաբանական հետազոտություններում և նախագծման մեջ

Հողի հատկությունների դաշտային հետազոտության նպատակներն ու մեթոդները ինժեներա-երկրաբանական հետազոտությունների ժամանակ.(ГОСТ 32868 — 2014 ДОРОГИ АВТОМОБИЛЬНЫЕ ОБЩЕГО ПОЛЬЗОВАНИЯ Требования к проведению инженерно-геологических изысканий) Таблица Г

Հողի հատկությունների դաշտային ուսումնասիրության մեթոդներ	Հողի հատկությունների դաշտային ուսումնասիրությունների նպատակները							
	Երկրաբանական կտրվածքի մանանատումն և տարանջատում	Ցուցանիշների սահմանում				Հողի հատկությունների փոփոխականություն	Հենքերի/սյունների հողի մեջ խրելու և կրելու հնարավորության կարողությունների գնահատում	Ակազային
		հողերի ֆիզիկական հատկություններ	հողի հատկությունների դեֆորմացիա	Հողի ամրություն	Հենքերի/սյունների հիմքային հողի դիմադրություն			
Ստատիկ զոնդավորում	+	+	+	+	+	+	+	+
Նմուշային հենքով/սյունով փորձարկում	+	+	+	+	+	+	+	+

Հողերի ֆիզիկական և մեխանիկական հատկությունների լաբորատոր որոշման տեսակները ինժեներաերկրաբանական հետազոտություններում. (ГОСТ 32868 — 2014 ДОРОГИ АВТОМОБИЛЬНЫЕ ОБЩЕГО ПОЛЬЗОВАНИЯ Требования к проведению инженерно-геологических изысканий) Таблица Д

Լաբորտոր սահմանում	**Հողեր**
	Ավազակավ
բնական խոնավությունը	+
Ծավալային խտություն	+
Տեսակարար Խտություն	+
Ծալոտկենություն	+
կապակցվածություն	+
Ծակոտկենության գործակից	+
Հողի մասնիկների խտությունը	+
Ներքին շփման անկյուն	+
Ձևախախտման մոդուլը	+
Թույլատրելի լարումը	+

Լաբորտոր սահմանում	**Հողեր**
	Հրաբխային-նստվածքային տարբեր ապարների մանրաբեկոր խճաքարային նստվածքներ
բնական խոնավությունը	+
Ծավալային խտություն	+
Տեսակարար Խտություն	+
Ծալոտկենություն	+
կապակցվածություն	+
Ծակոտկենության գործակից	+
Հողի մասնիկների խտությունը	+
Ներքին շփման անկյուն	+
Ձևախախտման մոդուլը	+
Թույլատրելի լարումը	+

ՀՀ Տավուշի մարզի Նոյեմբերյան համայնքի Կողբ բնակավայրի 36-րդ փողոցի տուֆապատման աշխատանքների ինժիներաերկրաբանական ուսումնասիրությունների հաշվետվության եզրակացություն:

Կատարված հետազոտությունների և ստացված արդյունքների վերլուծությունը բերել են հետևյալ եզրակացության.

- Տեղամասի երկրաբանական կտրվածքը ներկայացված է գրունտների 2 շերտով, որոնց ֆիզիկամեխանիկական բնութագրերի ցուցանիշները բերված են աղյ.1,1.1-ում:
- Տեղամասում ստորերկրյա ջրերը ըստ արխիվային նյութերի գտնվում են 7 մետրից խորը հորիզոններում:
- Ուսումնասիրվող տեղամասում գրունտները բարենպաստ են շինարարական աշխատանքների համար, որպես հիմնատակ առաջարկվում է
  - շերտ 1-ը /ավազակավեր/, որի սեյսմիկ հատկությամբ ըստ (ՀՀՇՆ 20.04.2020թ-ի) 3-րդ կարգ են:
    - ✓ Դիմադրությունը R= 2.2կգ/սմ^2
  - շերտ 2-ը /հրաբխային-նստվածքային տարբեր ապարների մանրաբեկոր խճաքարային նստվածքներ ավազա-խճավազային լրացումով /, որի սեյսմիկ հատկությամբ ըստ (ՀՀՇՆ 20.04.2020թ-ի) 2-րդ կարգ են:
    - ✓ Դիմադրությունը R= 3.5կգ/սմ^2
- Համաձայն ՀՀՇՆ 20.04-2020 «Երկրաշարժադիմացկունության շինարարության նախագծման նորմեր»-ի ՀՀ տարածքի սեյսմիկ գոտիավորման քարտեզի ուսումնասիրվող տարածքը գտնվում է 1-ին սեյսմիկ գոտում, արագացման առավելագույն մեծությունը՝ Amax=0,3g
- Գրունտի սառչման առավելագույն խորությունը, համաձայն ՀՀՇՆ 22.01.2024 նորմերի, ուսումնասիրվող տարածքում կազմում է 35սմ:
- Ֆիզիկաերկրաբանական վտանգավոր երևույթները ինչպիսիք են կարստը, սողանքը, քարաթափությունը, փլուզումը և այլն՝ բացակայում են:
- Ինժեներաերկրաբանական և հիդրոերկրաբանական պայմանները բարենպաստ են շինարարական աշխատանքներ իրականացնելու համար:

Երկրաբան՝ Հ.Տիտիզյան

ՕԳՏԱԳՈՐԾՎԱԾ ԳՐԱԿԱՆՈՒԹՅԱՆ ՑԱՆԿ

1.ՀՀՇՆ 22.01.24 «Շինարարական կլիմայաբանություն

2. ՀՀ կառավարության որոշում N 1530-Ն առ 04.09.2003 թ. Ինժեներաերկրաբանական

հետազննությունների նյութերի փորձաքննության Կարգը

3. ԳՕՍՏ 32868-2014 Ավտոմոբիլային ճանապարհներ ընդհանուր կիրառության. Ինժեներա-երկրաբանական հետազոտությունների իրականացման պահանջներ

4. ԳՕՍՏ 5180-2015 Բնահողեր. Ֆիզիկական բնութագրերի լաբորատոր որոշման մեթոդներ.

5. ԳՕՍՏ 25100-2020 Բնահողեր. Դասակարգում:

6.ՀՀՇՆ 20.04.2020 Երկրաշարժադիմացկուն շինարարություն

7. ՀՀՇՆ 32-01-2022 «ԱՎՏՈՄՈԲԻԼԱՅԻՆ ՃԱՆԱՊԱՐՀՆԵՐ» ՀԱՅԱՍՏԱՆԻ ՀԱՆՐԱՊԵՏՈՒԹՅԱՆ ՇԻՆԱՐԱՐԱԿԱՆ ՆՈՐՄԵՐ

Կողք

35-ՐԴ փողոց

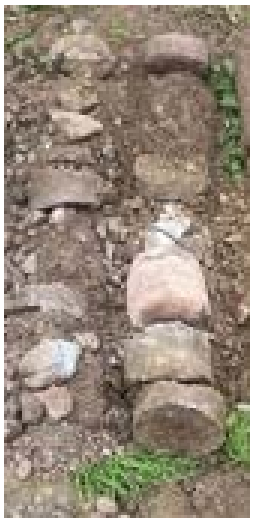

ՀԱՅԱՍՏԱՆԻ ՀԱՆՐԱՊԵՏՈՒԹՅԱՆ ՔԱՂԱՔԱՇԻՆՈՒԹՅԱՆ ԿՈՄԻՏԵ

ԼԻՑԵՆԶԻԱ

ՔՊԼ-000804, 1-ին դաս

(սերիան, համարը, դասը)

ՔԱՂԱՔԱՇԻՆԱԿԱՆ ԳՈՐԾՈՒՆԵՈՒԹՅԱՆ ՕԲՅԵԿՏՆԵՐԻ ՀԵՏԱԽՈՒԶՄԱՆ ԵՎ ՀԵՏԱԶՆՆՄԱՆ ԾԱՌԱՅՈՒԹՅՈՒՆՆԵՐԻ ՄԱՏՈՒՑՈՒՄ

(քաղաքաշինության բնագավառում գործունեության տեսակը)

ՏՐՎԱԾ Է

2024-09-13, «ՀԱՅՐ ԵՎ ՈՐԴԻ ՏԻՏԻՋՅԱՆՆԵՐ» ՍՊԸ

(լիցենզիան տալու տարեթիվը, ամիսը, օրը, քաղաքաշինության գործունեության սուբյեկտի անվանումը,

ՀՀ, ԵՐԵՎԱՆ, ԱՎԱՆ, ԱՎԱՆ,ԲՐՅՈՒՍՈՎ, 62 Շ., 31 ԲՆ.

գտնվելու վայրը՝ այդ թվում, անհատ ձեռնարկատիրոջ դեպքում՝ անունը, ազգանունը և բնակության վայրը)

Գործողության ժամկետը՝ 13.09.2029թ.

(օրը, ամիսը, տարեթիվը)

ՀՍԿԻԶ ՀԱՄԱՐ՝ **UG3D-B197-32E6-5B48**

Սույն փաստաթուղթը տրված է բացառապես էլեկտրոնային եղանակով: Փաստաթղթի վավերականության ստուգումն ու էլեկտրոնային բնօրինակի ներբեռնումը հնարավոր է իրականացնել https://verify.e-gov.am Հայաստանի Հանրապետության պաշտոնական փաստաթղթերի վավերականության ստուգման միասնական համակարգի կայքում մուտքագրելով հսկիչ համարը կամ սքանավորելով արագ արձագանքման ծածկագիրը (QR Code):

ՊԱՀԱՆՋՎՈՂ ՏԵԽՆԻԿԱԿԱՆ ՄԻՋՈՑՆԵՐԸ Նոյեմբերյան համայնքի Կողբ բնակավայրի 35-րդ փողոցի տուֆապատման աշխատանքների նախագծանախահաշվային փաստաթղթերի կազմման ծառայություններ			
Հ/h	Տեխնիկական միջոցի անվանումը	Տեխնիկական միջոցի տիպը	Պահանջվող քանակը
1	Էքսկավատոր	ցանկացած	1
2	Ավտոինքնաթափ	ցանկացած	1
3	Կոպրեսատոր	ցանկացած	1
4	Ջրի մեքենա	ցանկացած	1
5	Ավտոգուդրոնատոր	ցանկացած	1
6	Գլդոն 6-8 տ	թրթռագլդոն	1
7	Գլդոն 9-11տ	պնևմաանվավոր	1
8	Գլդոն 12-18 տ	հարթ թմբուկավոր	1
9	Բուլդոզեր	ցանկացած	1

ՊԱՀԱՆՋՎՈՂ ԼԱԲՈՐԱՏՈՐ ՓՈՐՁԱՐԿՈՒՄՆԵՐ

Հ/հ	Փորձարկումների տեսակը	Փորձարկման համար պահանջվող պայմանները և քանակները	Ծանոթություն
1	2	3	4
1	Մանրահատիկ տաք ա/բ խառնուրդի կազմության ընտրություն՝	Յուրաքանչյուր ճանապարհահատվածի համար, նախքան ասֆալտապատման աշխատանքների սկիզբը՝ յուրաքանչյոր տիպի ա/բ խառնուրդի համար **մեկ** բաղադրատոմս:	
2	Խոշորհատիկ տաք ա/բ խառնուրդի կազմության ընտրություն՝	Յուրաքանչյուր ճանապարհահատվածի համար, նախքան ասֆալտապատման աշխատանքների սկիզբը՝ **մեկ** բաղադրատոմս:	
3	Բարձր ծակոտկենության խոշորահատիկ տաք ա/բ խառնուրդի կազմության ընտրություն՝	Յուրաքանչյուր ճանապարհահատվածի համար, նախքան ասֆալտապատման աշխատանքների սկիզբը՝ **մեկ** բաղադրատոմս:	
4	Ավազային ա/բ խառնուրդի կազմության ընտրություն՝	Յուրաքանչյուր ճանապարհահատվածի համար, նախքան ասֆալտապատման աշխատանքների սկիզբը՝ **մեկ** բաղադրատոմս:	
5	Բիտումով մշակված մանրահատիկ խճաավազային տաք խառնուրդով հիմքի շերտի կազմության ընտրություն	Յուրաքանչյուր ճանապարհահատվածի համար նախքան բիտումով մշակված մանրահատիկ խճավազային տաք խառնուրդով հիմքի շերտի աշխատանքները սկսելը՝ **մեկ բաղադրատոմս**:	
6	Խառնուրդի կազմության ընտրության որոշումը **Սառը եղանակով** ճանապարհային պատվածքի վերամշակման դեպքում	Աշխատանքների սկզբում **մեկ նմուշ**, այնուհետև ճանապարհային պատվածքի կառուցվածքի փոխվելու դեպքում, յուրաքանչյուր փոփոխությունից ևս մեկ նմուշ	
7	Հատիկաչափական կազմ՝ **Մակերևութային մշակման համար**	Աշխատանքների սկզբում **մեկական նմուշ**, յուրաքանչյուր ֆրակցիայից, այնուհետև մեկական նմուշ յուրաքանչյուր **10 000մ^2**-ի համար (յուրաքանչյուր ֆրակցիայից)	
8	**Ցեմենտբետոնե խառնուրդի կազմության ընտրություն (բաղադրատոմս)**	Բետոնային աշխատանքները սկսելուց առաջ՝ յուրաքանչյուր **դասի** ցեմենտբետոնե խառնուրդների համար՝ **100մ^3 և ավելի դեպքում՝ մեկ բաղադրատոմս:**	
9	Ավազ ա/բ խառնուրդի համար	Մեկ նմուշ յուրաքանչյուր 5000 տն ա/բ համար	
10	Խիճ (տարբեր ֆրակցիա) ա/բ խառնուրդի համար	Մեկ նմուշ յուրաքանչյուր 5000 տն ա/բ համար	
11	Հանքային փոշի ա/բ խառնուրդի համար	Մեկ նմուշ յուրաքանչյուր 50 տոննայից	
12	Բիտումային կապակցանյութ	Մեկ նմուշ յուրաքանչյուր 50 տոննայից	
13	Հիմքի շերտի լցանյութ (խիճ, խճավազային խառնուրդ)	Աշխատանքների սկզբում մեկ նմուշ, այնուհետև յուրաքանչյուր հաջորդ 2000մ^3 -ից մեկ նմուշ և լրացուցիչ մեկ նմուշ հանքավայրի փոխվելու դեպքում	
14	Եթահիմքի լցանյութ (ավազակոպիճ)	Աշխատանքների սկզբում մեկ նմուշ, այնուհետև յուրաքանչյուր հաջորդ 2000մ^3 -ից մեկ նմուշ և լրացուցիչ մեկ նմուշ հանքավայրի փոխվելու դեպքում	
15	Բնահող լիցքի համար	Սկզբում մեկ նմուշ, հանքավայրը փոխելու դեպքում, յուրաքանչյուր հանքից մեկ նմուշ	
16	Բնահողի խտության ստուգում	Ամեն մի 200 գծ մ-ի համար՝ երբ լիցքի բարձրությունը չի գերազանցում 3 մ և ամեն մի 50 գծ մ -ի համար՝ երբ լիցքի բարձրությունը գերզանցում է 3 մ	
17	Ցեմենտ	Մեկ նմուշ յուրաքանչյուր 50 տոննայից	
18	Ցեմենտբետոնե խառնուրդ	Սկզբում մեկ կոպլեկտ (3 նմուշ) յուրաքանչյու դասի բետոնի համար և մեկ կոմպլեկտ (3 նմուշ) յուրաքանչյուր 50մ^3-ից՝ տարբեր դասի բետոնի համար	
19	ԱԲԳ-ից ա/բ խառնուրդ	Յուրաքանչյուր տիպի ա/բ խառնուրդի համար մեկ նմուշ յուրաքանչյուր 500 տոննայից	
20	ԱԲԳ-ից բիտումով մշակված մանրահատիկ խճաավազային խառնուրդ	Մեկ նմուշ յուրաքանչյուր 500 տոննայից	

21	Փռված, բայց չխտացված ա/բ խառնուրդ **(յուրաքանչյուր շերտի համար)**	Օրական մեկ նմուշ տեղադրված, բայց չխտացված **ծածկից** և 500 տոննայից ավելի դեպքում մեկ նմուշ յուրաքանչյուր 500 տոննայից:	
22	Փռված, բայց չխտացված բիտումով մշակված մանրահատիկ խճաավազային խառնուրդ	Օրական մեկ նմուշ տեղադրված, բայց չխտացված **հիմքի շերտից** և 500 տոննայից ավելի դեպքում մեկ նմուշ յուրաքանչյուր 500 տոննայից:	
23	Տեղադրված և խտացված ա/բ խառնուրդի **կեռնային նմուշ**	**Յուրաքանչյուր տիպի ա/բ** խառնուրդի համար՝ սկզբում 3 կեռնային նմուշ մինչև 7000մ^2 -ի համար , այնուհետև 3 նմուշ ամեն 7000մ^2 -ի համար	
24	Տեղադրված և խտացված բիտումով մշակված մանրահատիկ խճաավազային տաք խառնուրդով հիմքի շերտի **կեռնային նմուշ**	Սկզբում 3 կեռնային նմուշ մինչև 7000մ^2 -ի համար , այնուհետև 3 նմուշ ամեն 7000մ^2 -ի համար	
25	**Սառը եղանակով** ճանապարհային պատվածքի վերամշակման դեպքում **կեռնային նմուշ**	Սկզբում 3 կեռնային նմուշ մինչև 7000մ^2 -ի համար , այնուհետև 3 նմուշ ամեն 7000մ^2 -ի համար	
26	Նյութ կողնակի համար	Աշխատանքների մեկնարկից առաջ մեկ նմուշ և լրացուցիչ մեկ նմուշ հանքավայրի փոխվելու դեպքում	
27	Կողնակի խտացման ստուգում	Մեկ նմուշ յուրաքանչյուր 1000 գծ մ -ի համար	
28	Բազալտե եզրաքար	Մեկ նմուշ յուրաքանչյուր 1000 գծ մ -ի համար	**ՀՍՏ 405-2019**
29	Հավաքովի բետոնե եզրաքար	Մեկ նմուշ յուրաքանչյուր 1000 գծ մ -ի համար	**ԳՕՍՏ 6665-91**
30	Անհարթության չափումը՝ (ԱՄԾ - IRI)	ԿՄ	**ՏԿԵՆ՝ 12.07.2022թ.-ի թիվ 26 - Լ հրաման**
31	Ավտոմեքենայի անիվի կառչումը ծածկից կամ ծածկի անողորկությունը (խորդուբորդությունը)	5 չափում մեկ կմ ճանապարհի երկարության համար	**СНИП 3.06.03-85**

ՊԱՀԱՆՁՎՈՂ ԼԱԲՈՐԱՏՈՐ ՍՏՈՒԳՈՒՄՆԵՐԸ			
Նոյեմբերյան համայնքի Կողբ բնակավայրի 35-րդ փողոցի տուֆապատման աշխատանքների նախագծանախահաշվային փաստաթղթերի կազմման ծառայություններ			
N+A 3:L1	**Աշխատանքի անվանումը**	**Չափման միավոր**	**Քանակ**
	Տուֆ քարի ծավալային կշիռը 1500 կգ/մ3-ից ոչ պակաս, ջրակլանումը 18 %-ից ոչ ավել և չոր վիճակում սեղմման ամրության սահմանը 150 կգ/սմ2-ից (15ՄՊա) ոչ պակա	նմուշ	**1**
1	Բնահող լիցքի համար սկզբում 1 նմուշ, հանքավայրը փոխելու դեպքում, յուրաքանչյուր հանքից մեկ նմուշ	նմուշ	
2	Բնահողային լիցքի խտացում, յուրաքանչյուր 200մ ից 1 նմուշ	նմուշ	1
3	Ենթահիմքի լցանյութ, հանքից 1նմուշ, այնուհետև ամեն 2000մ3ի դեպքում 1 նմուշ	նմուշ	
4	Ավազակոպճային հիմքի խտացման ստուգում ամեն 200գծմ 1փորձ.	տեղ	
5	Ավազակոպիճ կողնակների համար 1 նմուշ,հանքավայրը փոխելու դեպքում, յուրաքանչյուր հանքից մեկ նմուշ	նմուշ	1
6	Ավազակոպճային կողնակների տեղում խտացման ստուգում 1000գծմ 1փորձ.	տեղ	
7	Ցեմենտ	նմուշ	1
8	Ցեմենտբետոն (մեկ լրակազմը 3 խորանարդիկ)	լրակազմ	1
9	Կեռնային նմուշ ցեմենտով կայունացած հիմքի շերտից (մեկ լրակազմը 5 նմուշ)	լրակազմ	1
10	Ավտոմեքենայի անիվի կառչումը ծածկից կամ ծածկի անողորկությունը (խորդուբորդությունը), 5 չափում մեկ կմ ճանապարհի երկարության համար	չափում	1
11	Հարթության որոշում , համաձայն ՀՀՇՆ IV-11.05.02-99, ՀՀ Կառավարության արձանագրային որոշում թիվ 38 29 սեպ.2016	կմ	0.187

ՕՐԱՑՈՒՅՑԱՅԻՆ ԳՐԱՖԻԿ

Նոյեմբերյան համայնքի Կողբ բնակավայրի 35-րդ փողոցի տուֆապատման աշխատանքների նախագծանախահաշվային փաստաթղթերի կազմման ծառայություններ

N ը/կ	Կատարվելիք աշխատանքների առանձին տեսակների անվանումներ	I եռամսյակ			II եռամսյակ			III եռամսյակ			IV եռամսյակ		
		հունվար	փետրվար	մարտ	ապրիլ	մայիս	հունիս	հուլիս	օգոստոս	սեպտեմբեր	հոկտեմբեր	նոյեմբեր	դեկտեմբեր
1	*2*	*3*	*4*	*5*	*6*	*7*	*8*	*9*	*10*	*11*	*12*	*13*	*14*
1	Լաբորատոր աշխատանքներ												
2	Հողային աշխատանքներ												
3	Ճանապարհային պատվածք												
4	Ե/բ վաքեր												
8	Ճանապարհային նշաններ												

Նոյեմբերյան համայնքի Կողբ բնակավայրի 35-րդ փողոցի տուֆապատման աշխատանքների նախագծանախահաշվային փաստաթղթերի կազմման ծառայություններ

Նախատեսված աշխատանքների կատարման համար պահաջվում են՝ <<Ք աղաքաշինության բնագավառում շինարարության իրականացում >> լիցենզիա, ըստ հետևյալ ոլորտի՝ ***Տրանսպորտային****:*

Աշխատանքային ռեսուրսներ

Նախատեսված աշխատանքների իրականացման համար աշխատանքային ռեսուրսների նվազագույն պահանջներն են.

N	***Որակավորումը***	***Մասնագիտական փորձը***		
		գործունեության ոլորտը	***կատարած աշխատանքը***	***նվազագույն մասնագիտական փորձը***
1	ճարտարագետ -շինարար կամ ճարտարագետ-ճանապարհաշինարար	տրասպորտային շինարարություն	ճանապարհների, կամուրջների կառուցման աշխատանքներ	3 տարի
2	տեխնիկ-շինարար կամ տեխնիկ - ճանապարհաշինարար	տրասպորտային շինարարություն	ճանապարհների, կամուրջների կառուցման աշխատանքներ	3 տարի

ՀՈՂԱՅԻՆ ԱՇԽԱՏԱՆՔՆԵՐԻ ԱՄՓՈՓԱԳԻՐ									
Նոյեմբերյան համայնքի Կողբ բնակավայրի 35-րդ փողոցի տուֆապատման աշխատանքների նախագծանախահաշվային փաստաթղթերի կազմման ծառայություններ								ԱՄՓՈՓԱԳԻՐ 1	
ԿՄ	+	Լայնական կտրվ. Հեռավորությունը, մ	Հողային պաստառի վերականգնում						
			Հանույթ					Լիցք	
			Լայնական կտրվածքների մակերեսը, մ2		Ծավալը, մ^3			Լայնական կտրվածքների մակերեսը, մ^2	Ծավալը, մ^3
			(33գ)/(324) III		Ընդամենը	Այդ թվում ըստ բնահողերի (33գ)/(324) III			
1	2	3	4	5	6	7	8	9	10
0	000.6		2.2	0				0.13	
		19.4	1.785	0	111.2	111.2		0.065	1.261
0	020		1.37	0				0	
		20	1.27	0	25.4	25.4		0	
0	040		1.17	0				0	
		20	1.035	0	20.7	20.7		0	
0	060		0.9	0				0	
		20	1.08	0	21.6	21.6		0	
0	080		1.26	0				0	
		20	1.77	0	35.4	35.4		0	
0	100		2.28	0				0	
		1	2.545	0	2.545	2.545		0	
0	101		2.81	0				0	
		19	1.77	0	33.63	33.63		0	
0	120		0.73	0				0	
		20	0.725	0	14.5	14.5		0.025	0.5
0	140		0.72	0				0.05	
		20	0.725	0	60.3	60.3		0.025	0.5
0	160		0.73	0				0	
		20	0.935	0	18.7	18.7		0	
0	180		1.14	0				0	
		7	1.375	0	9.625	9.625		0	
0	187		1.61	0				0	
Ընդհամենը		**186.4**			**371.3**	**371.3**	**0.0**		**2.4**

Կազմեց՝ */Հովհաննիսյան Ա./*

ԵՐԹԵՎԵԿԵԼԻ ՄԱՍԻ ՎԵՐԱԿԱՆԳՆՄԱՆ ԱՄՓՈՓԱԳԻՐ													
Նոյեմբերյան համայնքի Կողբ բնակավայրի 35-րդ փողոցի տուֆապատման աշխատանքների նախագծանախահաշվային փաստաթղթերի կազմման ծառայություններ													ԱՄՓՈՓԱԳԻՐ 2
ԿՄ	+	Լայնական կտրվ. Հեռավորություն, մ	Գոյություն ունեցող ծածկի քանդում			Հողային պատատաշի հարթեցում մ²	Տուֆե շարվածքով ծածկ						
			Մասնակի լայնություն, գծ.մ	Միջին լայնություն գծ.մ	Մակերես մ²		Տուֆե քար, 2020 թ. դեկտեմբերի 29-ի N 105-Ն Մեթոդական ուղեցույց		Ակոցային շերտ h=10սմ, մ², հատակագծային շերտ), h=10սմ, մ2, ГОСТ 23735-14, Группа Ж17	Խճային նախապատրաստական շերտ h=15սմ, մ2, ՀՀՇՆ 32-01-2022 և СБОРНИК 27	Երկայնական պահանգներ, գծ.մ, ГОСТ 26633-2015 և 2020 թ. դեկտեմբերի 29-ի N 105-Ն Մեթոդական ուղեցույց		Երկայնական պահանգներ, մ³, ГОСТ 26633-2015 և 2020 թ. դեկտեմբերի 29-ի N 105-Ն Մեթոդական ուղեցույց
							Մակերես	Ծավալ, մ³			Աջ	Ձախ	
1	2	3	4	5	6	7	8	9	10	11	12	13	14
0	000.6		5.65										
		19.4		4.41	75.16	75.16	75.2	11.3	75.2	75.2	19.4	19.4	1.746
0	020		3.16										
		20		2.94	57.97	57.97	58.0	8.7	58.0	58.0	20.0	20.0	1.8
0	040		2.71										
		20		2.82	54.34	54.34	54.3	8.2	54.3	54.3	20.0	20.0	1.8
0	060		2.92										
		20		3.14	72.95	72.95	73.0	10.9	73.0	73.0	20.0	20.0	1.8
0	080		3.35										
		20		4.23	70.19	70.19	70.2	10.5	70.2	70.2	20.0	20.0	1.8
0	100		5.1										
		1		5.19	6.09	6.09	6.1	0.9	6.1	6.1	1.0	1.0	0.09
0	101		5.28										
		19		4.24	64.8	64.8	64.8	9.7	64.8	64.8	19.0	19.0	1.71
0	120		3.2										
		20		3.20	64	64	64.0	9.6	64.0	64.0	20.0	20.0	1.8
0	140		3.2										
		20		3.20	64	64	64.0	9.6	64.0	64.0	20.0	20.0	1.8
0	160		3.2										
		20		3.20	64	64	64.0	9.6	64.0	64.0	20.0	20.0	1.8
0	180		3.2										
		7		3.20	22.4	22.4	22.4	3.4	22.4	22.4	7.0	7.0	0.63
0	187		3.2										
		186.4				646.7	646.7	97.0	646.7	646.7	187.1	188.3	16.9

Ծանոթություն:

1.Երկայնական պահանգների իրականացում B20 դասի միաձույլ բետոնից 375.4գծ.մ ընդհանուր երկարությամբ:

2.Լայնական պահանգների իրականացում B20 դասի միաձույլ բետոնից 32հատ՝129.6գծ.մ ընդհանուր երկարությամբ :

Պահանգների ընդհանուր երկարությունը՝ 505գծ.մ

Պահանգների ընդհանուր ծավալը՝ 22.725մ³

Կազմեց՝ */Հովհաննիսյան Ա./*

ԻՋԱՏԵՂԵՐԻ ԱՄՓՈՓԱԳԻՐ																			
Նոյեմբերյան համայնքի Կողբ բնակավայրի 35-րդ փողոցի տուֆապատման աշխատանքների նախագծանախահաշվային փաստաթղթերի կազմման ծառայություններ																		ԱՄՓՈՓԱԳԻՐ 3	
Հ/Հ №№	ԿՄ	Ուղղու դիրքը		Ուղղու երթևեկելի մասի լայնությունը մ	Ուղղու երթևեկելի մասի երկարությունը մ	Հատման անկյունը	Կորացման շառավիղը		Հողային աշխատանքներ							Երկայնական պահանջներ, գծ.մ, ГОСТ 26633-2015 և 2020 թ. դեկտեմբերի 29-ի N 105-Ն Մեթոդական ուղեցույց	Երկայնական պահանջներ, մ3, ГОСТ 26633-2015 և 2020 թ. դեկտեմբերի 29-ի N 105-Ն Մեթոդական ուղեցույց	Ծանոթություն
		Ձախ	Աջ				Ձախ	Աջ	Հանույթ, մ^3	Լիցք, մ^3	Հողային պատատառի հարթեցում մ^2	Տուֆե քար, 2020 թ. դեկտեմբերի 29-ի N 105-Ն Մեթոդական ուղեցույց		Ակազային շերտ h=10սմ, մ3, Հատիկավոր նեթանիմք (Ակազակոպճային շերտ), h=10սմ, մ2, ГОСТ 23735-14, Գրատա Ж17	Խճային նախապատրաստական շերտ h=15սմ, մ2, ՀՀՇ 32-01-2022 և СБОРНИК 27			
												Մակերես	Ծավալ, մ^3						
1	2	3	4	5	6	7	8	9	10	11	12	13	14	15	16	17	18	19
1	0+22		+				0	0	2.2		5.6	5.6	0.8	5.6	5.6	6.9	0.31	մուտք
2	0+27	+					0	0	0.4		1.0	1.0	0.2	1.0	1.0	1.6	0.07	մուտք
3	0+35	+					0	0	18.6		46.4	46.4	7.0	46.4	46.4	19.9	0.90	մուտք
4	0+70		+				0	0	10.7		26.8	26.8	4.0	26.8	26.8	20.6	0.93	մուտք
5	0+77	+					0	0	21.3		53.2	53.2	8.0	53.2	53.2	21.9	0.99	մուտք
6	0+122		+				0	0	30.3		75.7	75.7	11.4	75.7	75.7	38.2	1.72	մուտք
7	0+158	+					0	0	4.6		11.5	11.5	1.7	11.5	11.5	8.8	0.40	մուտք
8	0+177	+					0	0	33.2		83.1	83.1	12.5	83.1	83.1	28.6	1.29	մուտք
9	0+187		+				0	0	18.6		46.6	46.6	7.0	46.6	46.6	29.9	1.35	մուտք
Ընդամենը									140.0		367.4	367.4	55.1	367.4	367.4	185.2	8.3	

Կազմեց՝ /Հովհաննիսյան Ա./

ԲԵՏՈՆԵ ՎԱՔԵՐԻ ԵՎ ՋՐԸՆԴՈՒՆԻՉՆԵՐԻ ԱՄՓՈՓԱԳԻՐ																			
Նոյեմբերյան համայնքի Կողբ բնակավայրի 35-րդ փողոցի տուֆապատման աշխատանքների նախագծանախահաշվային փաստաթղթերի կազմման ծառայություններ																			ԱՄՓՈՓԱԳԻՐ 4
Հ/Հ	Ցցանշում ԿՄ		Տարածություն, մ		Հողային աշխատանքներ, մ2	Վաքերի երկարությունը, մ	Հավաքովի ե/բ (30x34) վաքերի կառուցում					Հավաքովի ե/բ (B 2-20) վաքերի կառուցում					ՋՐԸՆԴՈՒՆԻՉ (կամ ցանց), գծ.մ	Ծանոթություն
							Հավաքովի ե/բ (30x34)			Ավազակոպճային շերտ h=10սմ, մ^3	Ջրամեկուսացում մ^2	Հավաքովի ե/բ (B 2-20)			Ավազակոպճային շերտ, h=10սմ, մ^3	Ջրամեկուսացում մ^2		
	Սկիզբ	Վերջ	Ձախ	Աջ			հատ	գծ.մ	մ^3			հատ	գծ.մ	մ^3				
1	2	3	4	5	6	7	8	9	10	11	12	13	14	15	16	17	18	19
1	0+000.6	0+112		110.0		110.0						110	110.0	11	6.6	100.1		
2	0+000.3					7.5	2.5	7.5	0.6	0.5	9.5						7.5	
3																		
4																		
5																		
Ընդամենը						*117.5*	*2.5*	*7.5*	*0.6*	*0.5*	*9.5*	*110.0*	*110.0*	*11.0*	*6.6*	*100.1*	*7.5*	

Ծանոթություն:

Ե/բ վաքերի հողային աշխատանքները ներառում են Հողային աշխատանքների ամփոփագրում հաշված ծավալներում:

Կազմեց՝ ***/Հովհաննիսյան Ա./***

ՃԱՆԱՊԱՐՀԱՅԻՆ ՆՇԱՆՆԵՐԻ ԱՄՓՈՓԱԳԻՐ													
Նոյեմբերյան համայնքի Կողբ բնակավայրի 35-րդ փողոցի տուֆապատման աշխատանքների նախագծանախահաշվային փաստաթղթերի կազմման ծառայություններ													***ԱՄՓՈՓԱԳԻՐ 5***
Հ/Հ	Ձախ		Աջ		Համարը ըստ Պենստանդարտի 52290-04-ի								Ծանոթություն
					Ճանապարհային նշանի անվանումը, հատ.								
	ՊԿ	+	ՊԿ	+	կարգաշրջադարձային	զգուշացնող	արգելող	թույլատրող	հատուկ նշանակության	տեղեկատվական	ապասարկման	լրաց. տեղեկատ.	
1	**2**	**3**	**4**	**5**	**6**	**7**	**8**	**9**	**10**	**11**	**12**	**13**	**14**
1	0	2				**2.4**							
2	0	32				**2.4**							
3	0	45				**2.1**							
4	0	52				**2.4**							
5	0	97				**2.1**							
6			0	112		**2.1**							
7			0	112								**8.13**	
8			0	127		**2.4**							
9	0	140				**2.1**							
10	0	140										**8.13**	
11	0	175				**2.4**							
12	0	187				**2.1**							
	Ընդհամենը					**10**						**2**	

Կազմեց՝ ***/Հովհաննիսյան Ա./***

ՀԱՄԱՀԱՎԱՔ ԱՄՓՈՓԱԳԻՐ			
Նոյեմբերյան համայնքի Կողբ բնակավայրի 35-րդ փողոցի տուֆապատման աշխատանքների նախագծանախահաշվային փաստաթղթերի կազմման ծառայություններ		ԱՄՓՈՓԱԳԻՐ 6	
Հ/Հ	Աշխատանքների անվանումը	Չափի միավոր	Քանակը
1	2	3	4
I	Հողային աշխատանքներ		
1	Ասֆալտի շերտի քանդում 5սմ հաստությամբ, բարձում ավտոինքնաթափեր էքսկավատորով (0,65մ3), տեղափոխում լցակույտ 3կմ հեռավորությամբ	$մ^3$	32.3
2	(33գ)/(32.4) III կարգի գրունտի մշակում և տեղափոխում բուլդոզերով 20մ լիցք, հարթեցում, ջրում, խտացում, 5 անցումով	$մ^3$	2.4
3	(33գ)/(32.4) III կարգի գրունտի մշակում բուլդոզերով, տեղափոխում 20մ, բարձում ավտոինքնաթափեր էքսկավատորով (0.65մ3), տեղափոխում լցակույտ 3կմ հեռավորությամբ:	$մ^3$	371.3
II	Երթևեկելի մաս		
1	Հողային պաստառի մակերևույթի համահարթեցում մեխանիզմով	$մ^2$	646.7
2	Խճային նախապատրաստական շերտ, h=15սմ	$մ^2$	646.7
3	Ավազային շերտ, h=10սմ	$մ^2$	646.7
4	Տուֆ քարե պատվածք h=15սմ (40x20x15սմ չափսի քարերով)	$մ^2$	646.7
5	15x30սմ կտրվածքի պահանգների իրականացում B20 դասի միաձույլ բետոնից/505գծ.մ/	$մ^3$	22.7
III	Իջատեղեր		
1	(33գ)/(32.4) III հողային պաստառի քանդում, h=40սմ բուլդոզերով, տեղափոխում 20մ, բարձում ավտոինքնաթափեր էքսկավատորով (0,65մ3), տեղափոխում լցակույտ 3կմ հեռավորությամբ:	$մ^3$	140.0
2	Հողային պաստառի մակերևույթի համահարթեցում մեխանիզմով	$մ^2$	367.4
3	Խճային նախապատրաստական շերտ, h=15սմ	$մ^2$	367.4
4	Ավազային շերտ h=10սմ	$մ^3$	367.4
5	Տուֆ քարե պատվածք h=15սմ(40x20x15սմ չափսի քարերով)	$մ^2$	367.4
6	15x30սմ կտրվածքի պահանգների իրականացում B20 դասի միաձույլ բետոնից/185.2գծ.մ/	$մ^3$	8.33
IV	Բետոնե վաքերի կառուցում		
ա	30x34 սմ հավաքովի ե/բ վաք		
1	Ե/բ ջրընդունիչի քանդում հիդրոմուրճով, բարձում ավտոինքնաթափեր էքսկավատորով (0,65մ3), տեղափոխում լցակույտ 3կմ հեռավորությամբ /1.2խմ/	գծ.մ	7.5
2	Հատիկավոր ենթահիմք (Ավազակոպճային շերտ), h=10սմ	$մ^3$	0.5
3	30x34 սմ հավաքովի ե/բ վաքերի տեղադրում	հատ	2.5
4	Ե/բ վաքի ջրամեկուսացում երկշերտ տաք բիտումով	$մ^2$	9.5
5	Ջրնդունիչներում 30x34 սմ հավաքովի ե/բ վաքի պատի ամրացում B20 դասի միաձույլ բետոնից	$մ^3$	0.9
6	Մետաղական ցանցի երկարությունը	գծ.մ	7.5
	Պողպատե, տաշտաձև պրոֆիլի, N 6, /швеллер/	գծ.մ	27.8
	Պողպատե, տաշտաձև պրոֆիլի, N 8, /швеллер/	գծ.մ	15.0
բ	B 2-20 վաք		
1	Ավազակոպճային շերտ վաքերի տակ h=10սմ	$մ^3$	6.6
2	Վաքերի ջրամեկուսացում երկշերտ տաք բիտումով	$մ^2$	100.1
3	Հավաքովի ե/բ (Б 2-20) վաքերի տեղադրում (L=1մ)	հատ	110.0
V	Նշաններ		
1	առավելության	հատ	10
2	լրացուցիչ տեղեկատվության	հատ	2

Կազմեց՝ */Հովհաննիսյան Ա./*

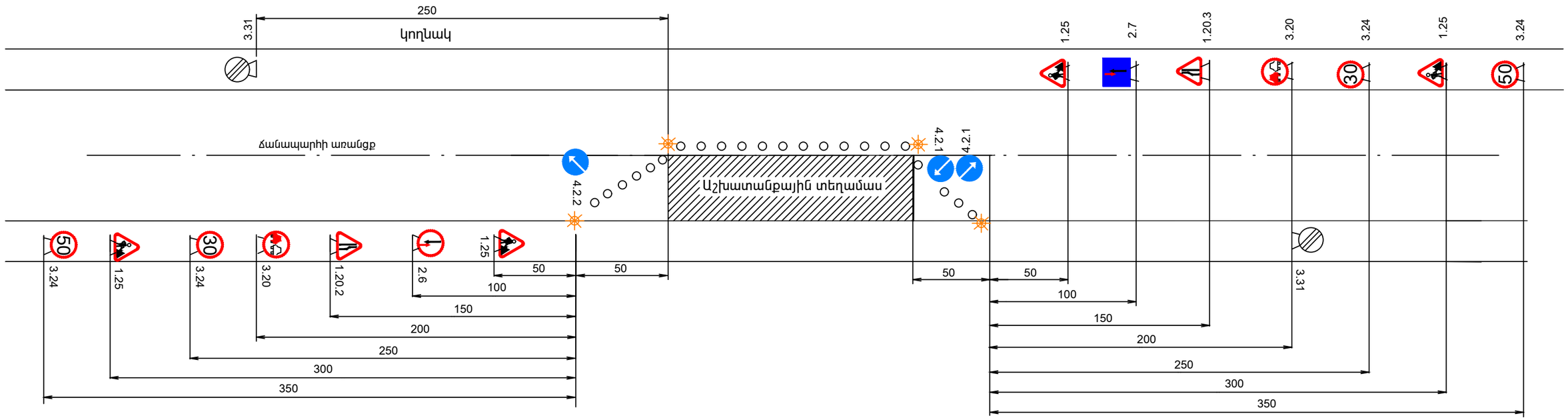

Պայմանական նշաններ

1.25	Ճանապարհային աշխատանքներ	3.31	Բոլոր սահմանափակումների վերջ
1.20.2	Ճանապարհի նեղացում	4.2.1	Արգելքի շրջանցում աջից
1.20.3	Ճանապարհի նեղացում	4.2.2	Արգելքի շրջանցում ձախից
3.20	Վազանցն արգելվում է	2.6	Հանդիպակաց շարժման առավելություն
70 50 30	3.24 Առավելագույն արագության սահմանափակում	2.7	Առավելություն հանդիպակաց շարժման նկատմամբ
			Լուսաազդանշանային առկայծող լապտեր

ԻՆՖՐԱ ԴԻԶԱՅՆ

Թերթ 1

Երթևեկության կարգավորման սխեմա

ՕԲՅԵԿՏԻ ԱՆՎԱՆՈՒՄԸ . . . . . .
NAME OF WORKS . . . . . .
ՊԱՏՎԻՐԱՏՈՒ . . . . . .
CLIENT . . . . . .
ԿԱՊԱԼԱՌՈՒ . . . . . .
CONTRACTOR . . . . . .
ՇԻՆԱՐԱՐԱԿԱՆ ԱՇԽԱՏԱՆՔՆԵՐԻ ՍԿԻԶԲ . . . . . .
.
DEADLINES OF CONSTRACTION BEGINNING . . . . . .
ՎԵՐՋ . . . . . .
END . . . . . .
ԼՐԱՑՈՒՑԻՉ ՏԵՂԵԿՈՒԹՅՈՒՆՆԵՐԻ ՀԱՄԱՐ ԶԱՆԳԵԼ ՀԵՌ. . . . .
. .
PHONE NUMBER FOR ADDITIONAL INFORMATION . . . . . .

ԻՆՖՐԱ ԴԻԶԱՅՆ

Օբյեկտի սկզբում և վերջում տեղադրվող տիպային նշան

Տիպային լայնական կտրվածք
Մ 1:20

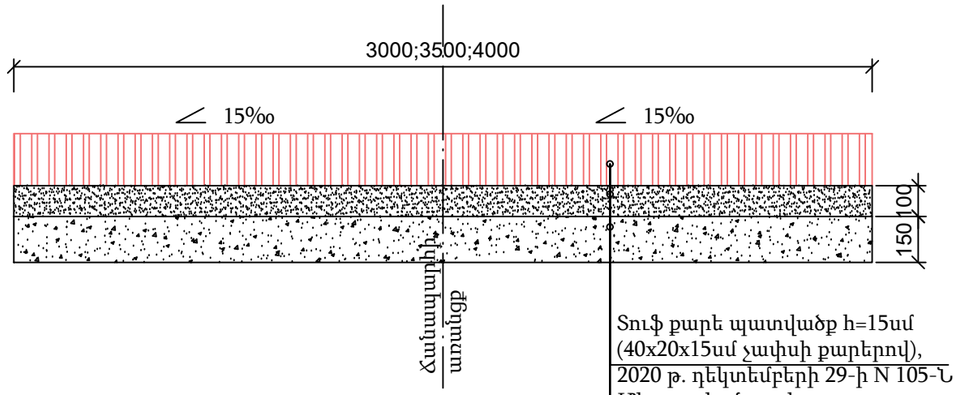

Փողոցի պատվածքի դիրքը հատակագծում
Մ 1:100

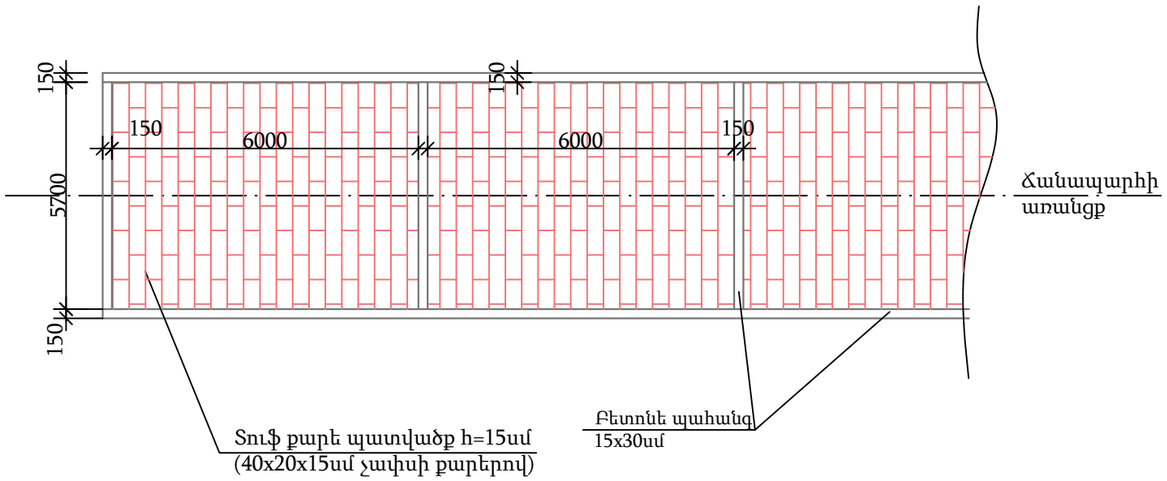

Կորացումներում քարերի շարվածքի
տիապային սխեմա
Մ 1:50

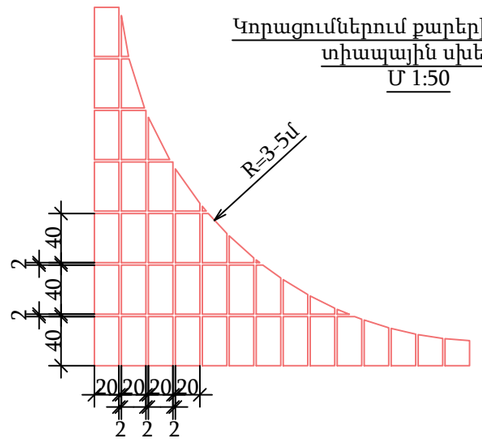

Ծանոթություն:
Տուֆ քարի ֆիզիկամեխանիկական և երկրաչափական բնութագրեր ընդունել հետևյալ չափորոշիչները.
- ծավալային կշիռը 1500 կգ/մ3-ից ոչ պակաս
- ջրակլանումը 18 %-ից ոչ ավել
- չոր վիճակում սեղմման ամրության սահմանը 150 կգ/սմ2-ից (15ՄՊա) ոչ պակաս

ԻՆՖՐԱ ԴԻԶԱՅՆ

Թերթ 3

Ճանապարհի հագուստի կոնստրուկցիա

30x34սմ Ե/բ վաքերի կոնստրուկցիա

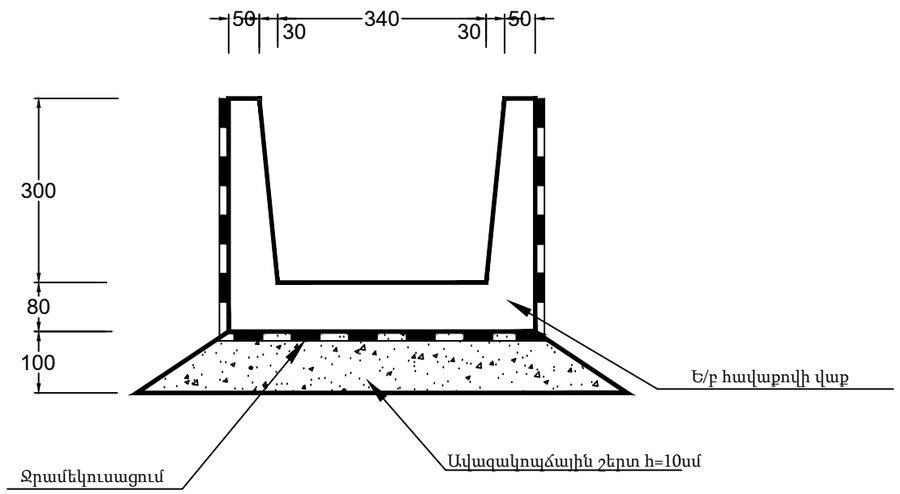

Ե/բ վաք 30x34 սմ

V=0.24 մ^3
B22.5 F200
P=0.5 տ
A=17.59 կգ
A_1=73.29 կգ/մ^3

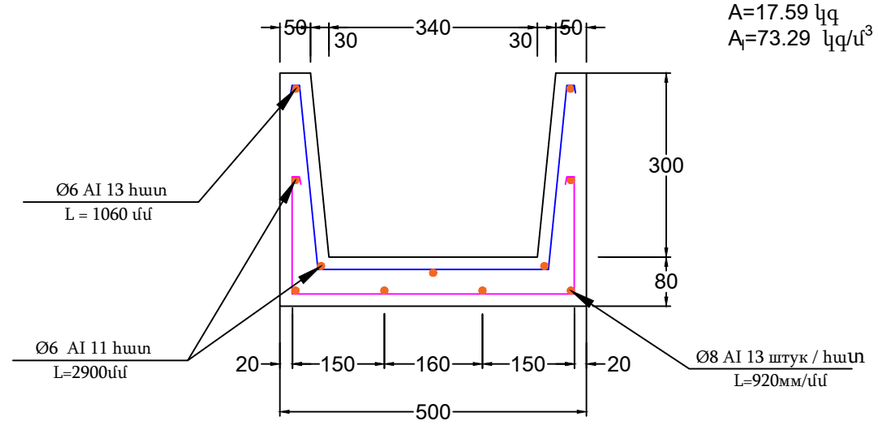

30x34 սմ վաքի ամրանավորում

1. Ամրան ∅6 AI 1 գծմ 0.222 կգ ընդհանուրը 11x2.9x0.222=7.0 կգ
2. Ամրան ∅6 AI 1 գծմ 0.222 կգ ընդհանուրը 13x1.06x0.222=3.06 կգ
3. Ամրան ∅8 AI 1 գծմ 0.395 կգ ընդհանուրը 13x0.92x0.395=4.72 կգ

Ե/բ վաքի ցանցի հատակագիծ

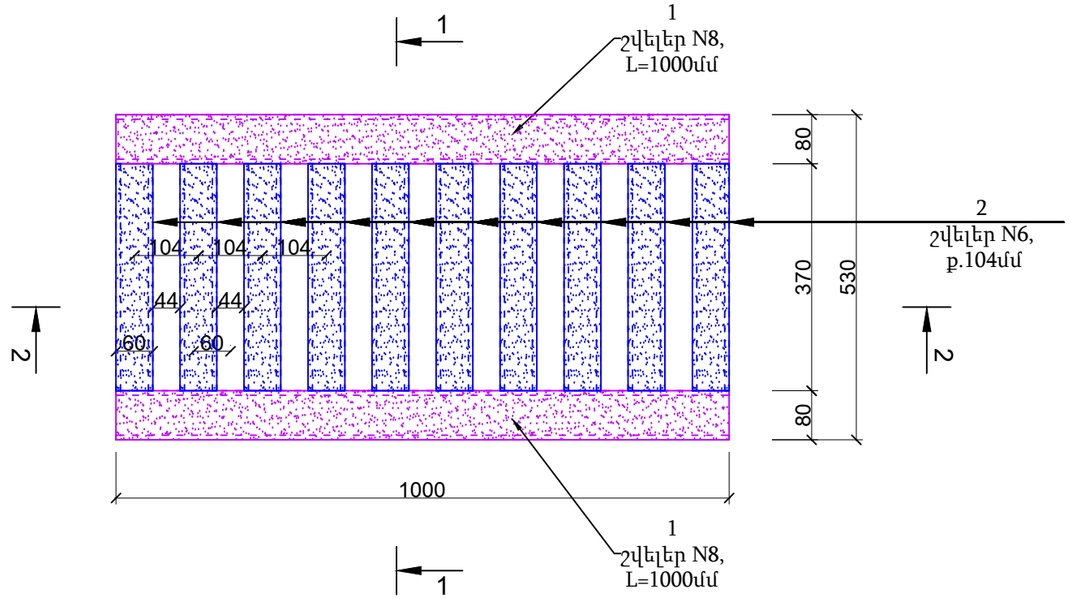

Ե/բ վաքի ցանցի կտրվածք 1-1

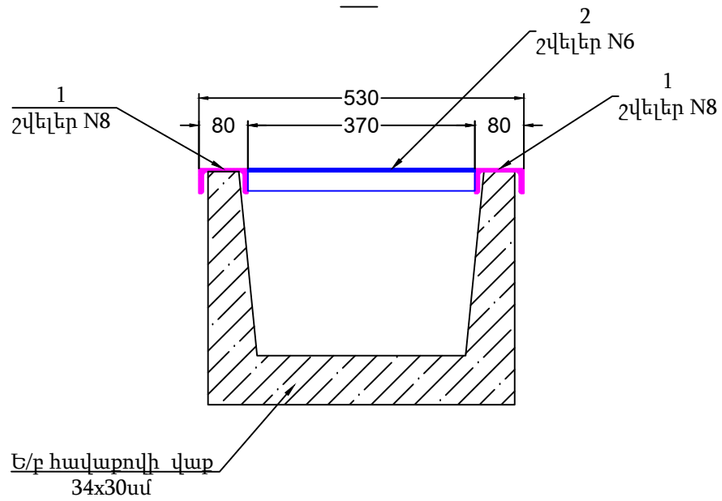

273մմ խողովակի կտրվածք

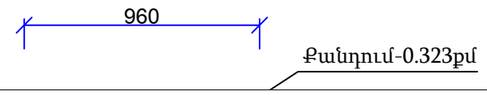

ԻՆՖՐԱ ԴԻԶԱՅՆ

Թերթ 4

Ե/բ վաք 30x34 և ցանց

Բլոկ B-2-20

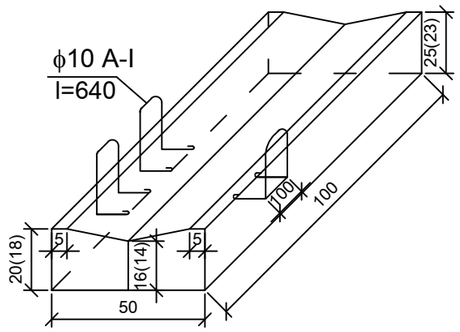

Նյութերի ծախսը 1 բլոկի համար

Բլոկի անվանումը	Բետոնի ծավալը $մ^3$	Բետոնի քաշը տ	Ամրանի պարունակությունը կգ
B-2-20	0.10(0,09)	0.239	1.19

ԻՆՖՐԱ ԴԻԶԱՅՆ

Թերթ 5

Ե/բ վաք B-2-20

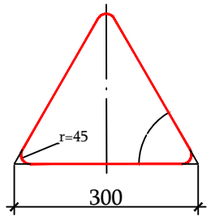

Տեսակ II
1.1, 1.2, 1.5-1.7, 1.8,
1.9-1.14, 1.15, 1.16, 1.17,
1.18-1.21, 1.22-1.24,
1.25, 1.26-1.33,
2.3.1 - 2.3.7, 2.4:
L=3 մ, d=51 մմ,
S=2.5 մմ

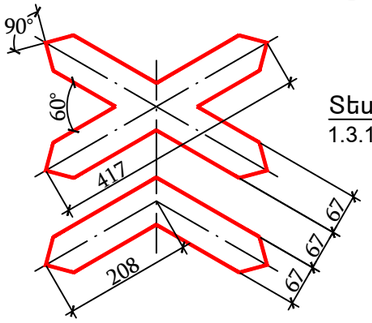

Տեսակ II
1.3.1, 1.3.2
L=3.5 մ, d=57 մմ,
S=2.5 մմ

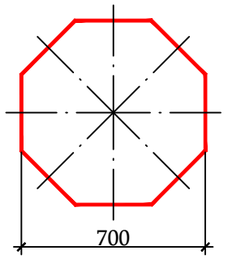

Տեսակ II
2.5
L=3 մ, d=57 մմ,
S=2.5 մմ

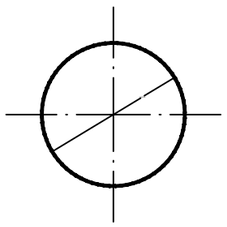

Տեսակ II
2.6, 3.1-3.9, 3.10, 3.11-3.16,
3-17.1-3.17.3, 3.18.1-3.19,
3.20, 3.21-3.23, 3.24,
3.25-3.33, 4.1.1-4.3, 4.4,
4.5, 4.6, 4.7:
L=3 մ, d=51 մմ,
S=2.5 մմ

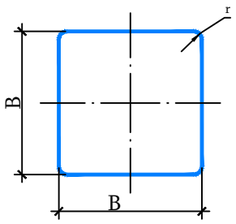

Տեսակ II
2.1, 2.2, 2.7, 5.5, 5.6,
5.8 -5.14, 5.15.2 - 5.15.6,
5.19.1, 5.19.2, 5.20,
6.2, 6.3.1, 6.3.2, 6.4,
6.5-6.7, 6.8.1-6.8.3,
8.1.2, 8.13:
B=700, r=45
L=3 մ, d=51 մմ,
S=2.5 մմ

6.14.1:
B=350, r=45
L=3 մ, d=51 մմ,
S=2.5 մմ

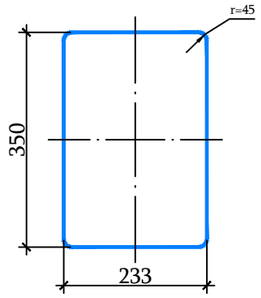

Տեսակ II
7.1-7.18:
L=3 մ, d=57 մմ,
S=2.5 մմ

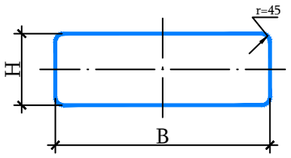

Տեսակ II
1.4.1-1.4.6,
6.14.1, 6.14.2
8.1.1, 8.1.3, 8.1.4,
8.2.1, 8.2.2-8.11, 8.12,
8.14-8.21.3, :
B=700, H=350
L=2.5 մ, d=51 մմ,
S=2.5 մմ

5.7.1, 5.7.2,
5.23.2, 5.24.2,
6.14.2, 6.16,
6.18.1 - 6.18.3:
B=1050, H=350
L=3 մ, d=51 մմ,
S=2.5 մմ

5.15.1, 5.15.3, 5.15.7, 5.15.8:
B=1400, H=700
L=3 մ, d=57 մմ,
S=2.5 մմ

6.13:
B=300, H=200
L=2.5 մ, d=51 մմ,
S=2.5 մմ

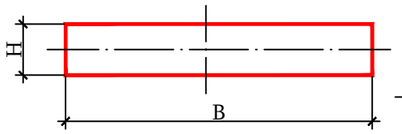

Տեսակ II
1.34.1 - 1.34.2:
B=615, B=1160, B=2250, H=500
1.34.3
B=1160, B=2250, H=500
L=2 մ, d=51 մմ,
S=2.5 մմ

Ճանապարհային նշաններ

5.24.1; 5.26

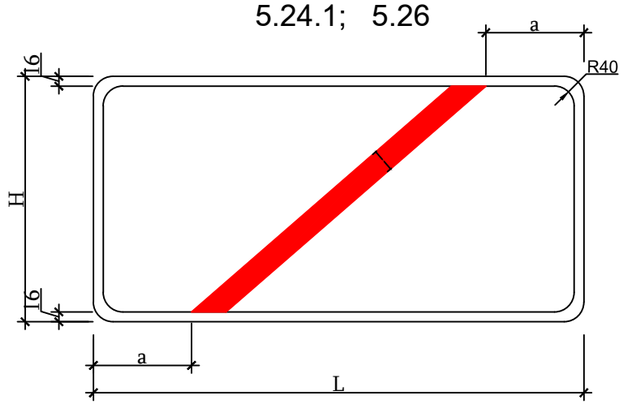

5.23.1; 5.25

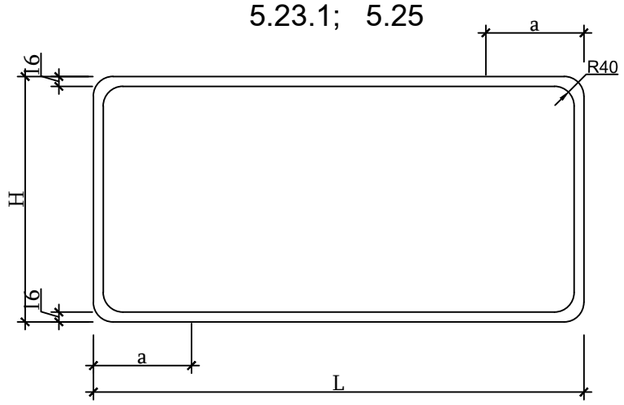

5.23.1, 5.25, 5.24.1, 5.26
Նշանների չափերի աղյուսակ

H մմ	L մմ	a մմ
500	800-1000	200
	1100-1300	250
	1400-1700	300
	1700 և ավել	350

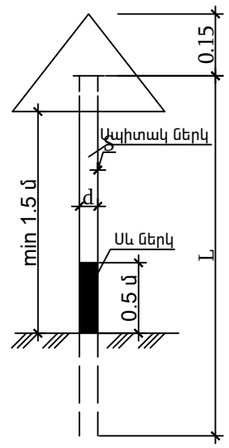

ԻՆՖՐԱ ԴԻԶԱՅՆ

Թերթ 6

Երթևեկության կարգավորման սխեմա

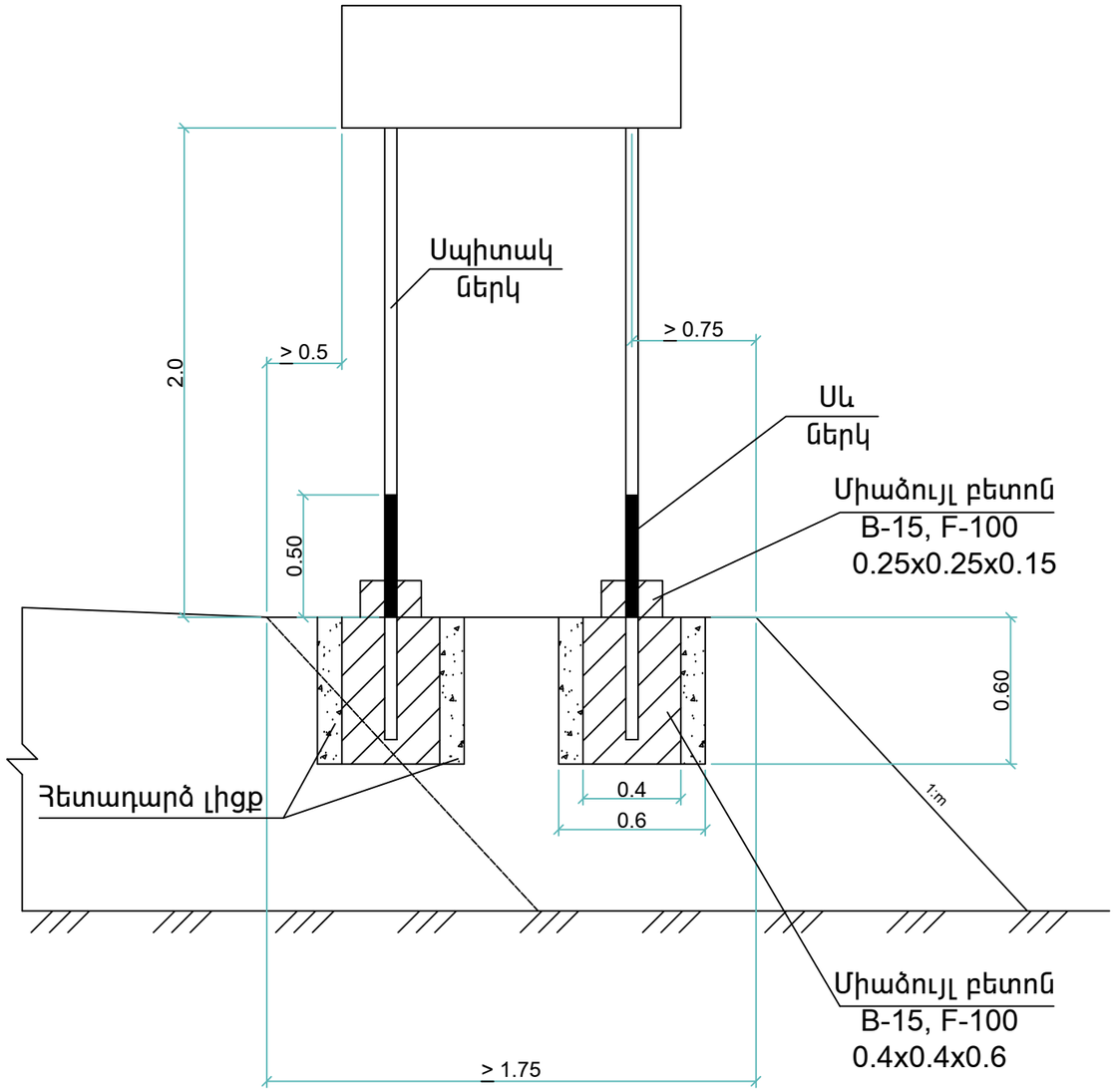

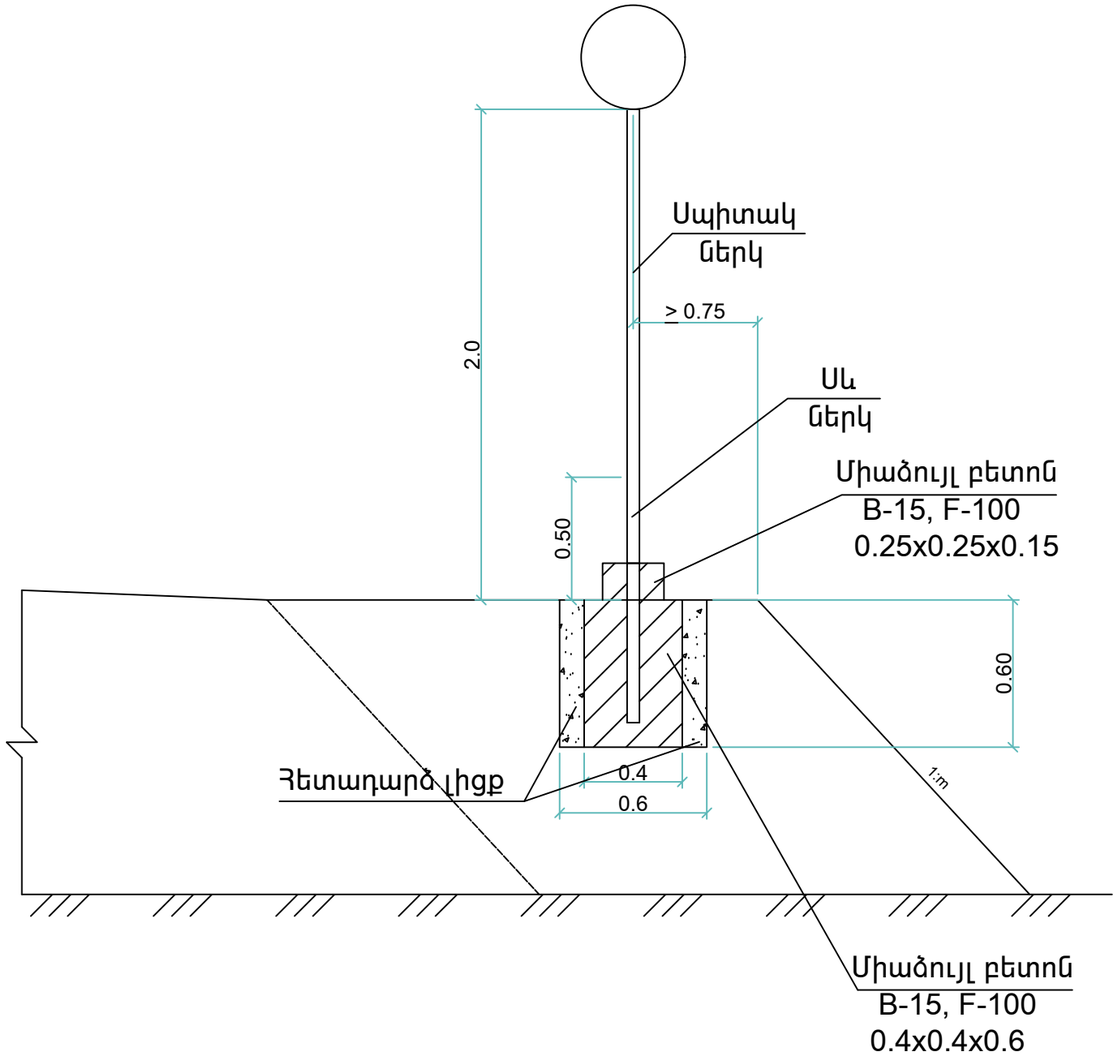

ԻՆՖՐԱ ԴԻԶԱՅՆ

Թերթ 7

Ճանապարհային նշանների տեղադրման
տիպային նախագիծ

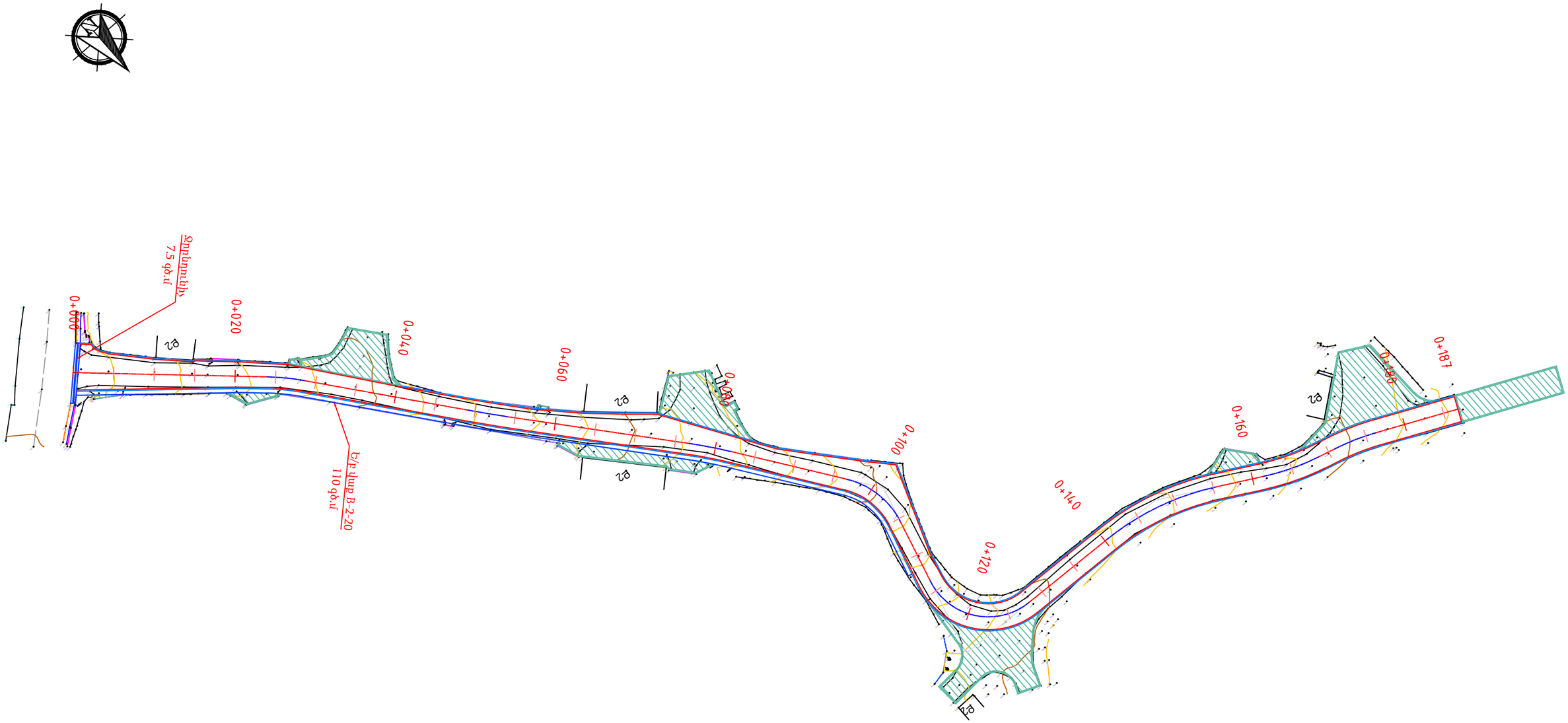

ՊԱՅՄԱՆԱԳԱՆ ՆՇԱՆՆԵՐ

Շենքեր, շինություններ	Սիզամարգեր	Բազալե եզրաքար 15x30սմ
Սև հորիզոնականներ	Մուտքեր, իջատեղեր, լայնացումներ	Բետոնե եզրաշար 10x20սմ
1685.01 Սև նիշեր	Մայթ	Երթևեկելի մասի եզր
Ցանկապատ	Կողնակ	Ասֆալտապատման եզր
Դիտահորեր	Ջրթող խողովակներ	Բետոնե եզրաքար 15x30սմ
		Բետոնե վաքեր

ՊԱՏՎՈՒ	ԱՆՈՒՆ ԱԳԳԱՆՈՒՆ	ՍՏՈՐԱԳՐ.	
ՏՆՕՐԵՆ	Ա. ՀՈՎՀԱՆՆԻՍՅԱՆ		
ԳԾԵՑ	Ս. ԱՅՎԱԶՅԱՆ		
ՍՏՈՒԳԵՑ	Ա. ՀՈՎՀԱՆՆԻՍՅԱՆ		
		ԱՄՍԱԹԻՎ	
	Մ 1:500	ՄԱՍՇՏԱԲԸ	

ՆԱԽԱԳԾԻ ԱՆՈՒՆ

Նոյեմբերյան համայնքի Կողբ բնակավայրի 35-րդ, 51-րդ և Հաղթանակ բնակավայրի 5-րդ փողոցների տուֆապատման աշխատանքների նախագծանախահաշվային փաստաթղթերի կազմման ծառայություններ
N «ՀՀՏՄՆՀՀ-ԳՀԾՁԲ-24/16»

ԳԾԱԳՐԻ ԱՆՈՒՆ

Կողբ բնակավայրի 35-րդ փողոց

ՓՈՒԼ	ԹԵՐԹ	ԹԵՐԹԵՐ
ԱՆ	1	6

Հատակագիծ

ԻՆՖՐԱ ԴԻԶԱՅՆ

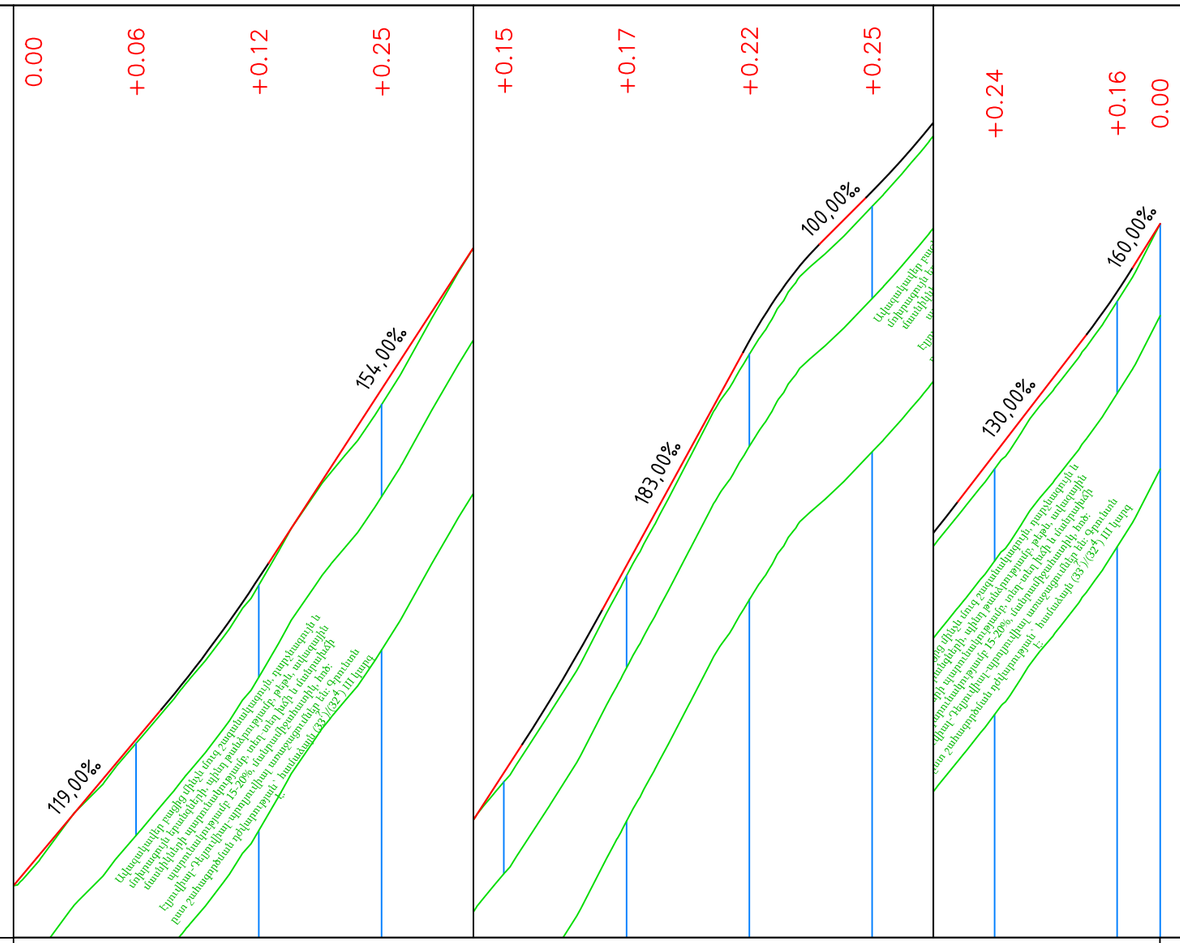

Մ 1:1000 հորիզոնական
Մ 1:100 ուղղահայաց

Նախագծային տվյալներ	Կողային առուների ամրացում										
	Թեքություն, ‰,	R - 500 K - 17.5 0+032,87			R - 450 K - 13.0 0+089,52			R - 150 K - 12.4 0+125.19	R - 500 K - 15.0 0+146,51	R - 250 K - 7.5 0+178,79	
	Թեքություն, ‰, ուղղահայաց կորեր	119.00‰ 24,12	24,12 41,62	154.00‰	41,38	83,00 96,05	183.00‰ 22,91	18,96 31,41	100.00‰ 7,60 39,01 54,01	130.00‰ 21,02	75,04 82,54 160.00‰ 94,46
	Կարմիր նիշեր, մ	750,48	752,86 753,35	755,50 755,74	758,57	761,65 762,12	764,31 765,04	768,51 768,69	770,27 771,03 771,13	772,75 773,53	775,49 776,18 776,58 777,29
Փաստացի տվյալներ	Սև նիշեր, մ	750,48	752,80	755,38	758,33	761,51	764,87	768,48	770,88	773,29	776,02 777,29
	Հեռավորություն, մ	20	20	20	20	20	20	20	20	20	7

Պիկետ
Հատակագծի տարեր
Կիլոմետրեր

0+000 0+100 0+187

y - 8°59'07" R - 30,00 L - 4,70
y - 1°51'44" R - 150,00 L - 4,88
y - 5°03'19" R - 60,00 L - 5,29
y - 49°51'46" R - 10,00 L - 8,70
y - 102°17'17" R - 8,00 L - 14,28
y - 26°28'36" R - 32,50 L - 15,02
y - 14°03'04" R - 30,00 L - 7,36
y - 10°27'21" R - 30,00 L - 5,47

23,96 20,52 22,68 14,68 8,23 12,39 6,04 2,16 10,64

ՊԱՇՏՈՆ	ԱՆՈՒՆ ԱԳԳԱՆՈՒՆ	ՍՏՈՐԱԳՐ.	
ՏՆՕՐԵՆ	Ա. ՀՈՎՀԱՆՆԻՍՅԱՆ		
ԳԾԵՑ	Ս. ԱՅՎԱԶՅԱՆ		
ՍՏՈՒԳԵՑ	Ա. ՀՈՎՀԱՆՆԻՍՅԱՆ		
		ԱՄՍԱԹԻՎ	
	Մ 1:1000	ՄԱՍՇՏԱԲԸ	

ՆԱԽԱԳԾԻ ԱՆՈՒՆ

Նոյեմբերյան համայնքի Կողբ բնակավայրի 35-րդ, 51-րդ և Հաղթանակ բնակավայրի 5-րդ փողոցների տուֆապատման աշխատանքների նախագծանախահաշվային փաստաթղթերի կազմման ծառայություններ
N «ՀՀՏՄՆՀՀ-ԳՀԾՁԲ-24/16»

ԳԾԱԳՐԻ ԱՆՈՒՆ

Կողբ բնակավայրի 35-րդ փողոց

ՓՈՒԼ	ԹԵՐԹ	ԹԵՐԹԵՐ
ԱՆ	2	6

Երկայնական կտրվածք

ԻՆՖՐԱ ԴԻԶԱՅՆ

KM 0+000.60

Հանույթ, մ²	2.20
Լիցք, մ²	0.13

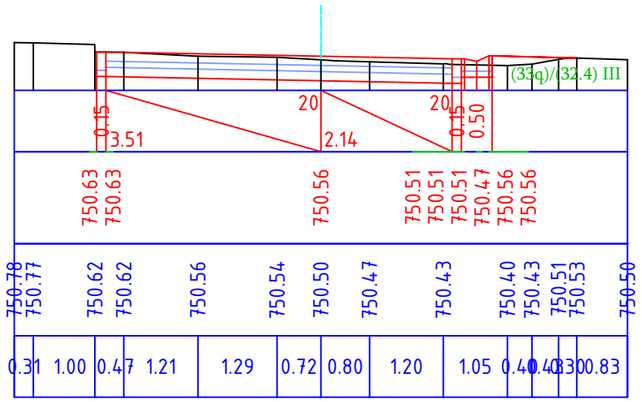

KM 0+020.00

Հանույթ, մ²	1.37
Լիցք, մ²	0.00

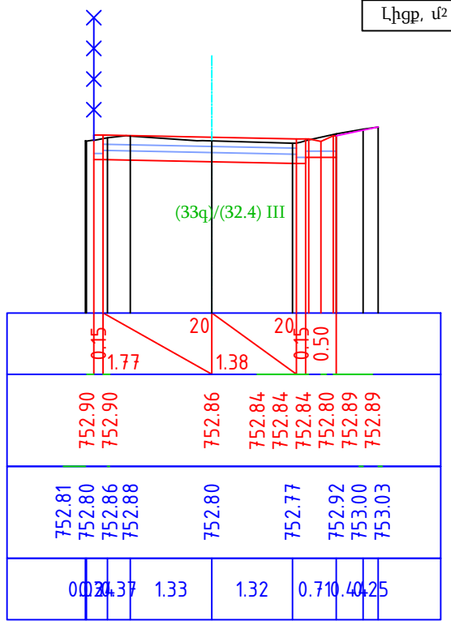

KM 0+040.00

Հանույթ, մ²	1.17
Լիցք, մ²	0.00

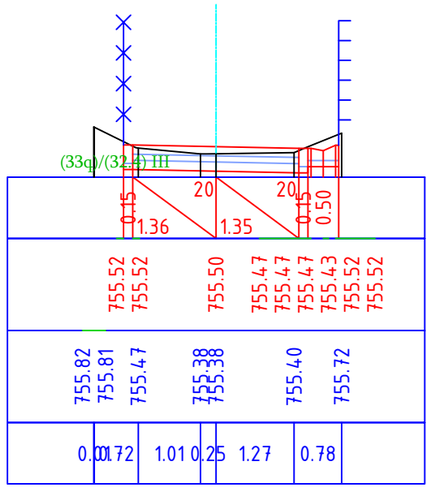

KM 0+060.00

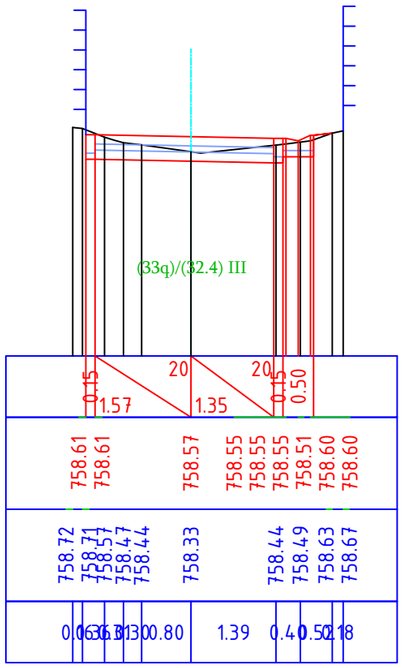

Հանույթ, մ²	0.90
Լիցք, մ²	0.00

ՊԱՇՏՈՆ	ԱՆՈՒՆ ԱԶԳԱՆՈՒՆ	ՍՏՈՐԱԳՐ.	
ՏՆՕՐԵՆ	Ա. ՀՈՎՀԱՆՆԻՍՅԱՆ		
ԳԾԵՑ	Ս. ԱՅՎԱԶՅԱՆ		
ՍՏՈՒԳԵՑ	Ա. ՀՈՎՀԱՆՆԻՍՅԱՆ		
		ԱՄՍԱԹԻՎ	
	Մ 1:100	ՄԱՍՇՏԱԲԸ	

ՆԱԽԱԳԾԻ ԱՆՈՒՆ

Նոյեմբերյան համայնքի Կողբ բնակավայրի 35-րդ, 51-րդ և Հաղթանակ բնակավայրի 5-րդ փողոցների տուֆապատման աշխատանքների նախագծանախահաշվային փաստաթղթերի կազմման ծառայություններ
N «ՀՀՏՄՆՀԸ-ԳՀԾՁԲ-24/16»

ԳԾԱԳՐԻ ԱՆՈՒՆ

Կողբ բնակավայրի 35-րդ փողոց

Լայնական կտրվածքներ

ՓՈՒԼ	ԹԵՐԹ	ԹԵՐԹԵՐ
ԱՆ	3	6

ԻՆՖՐԱ ԴԻԶԱՅՆ

KM 0+080.00

Հանույթ, մ²	1.26
Լիցք, մ²	0.00

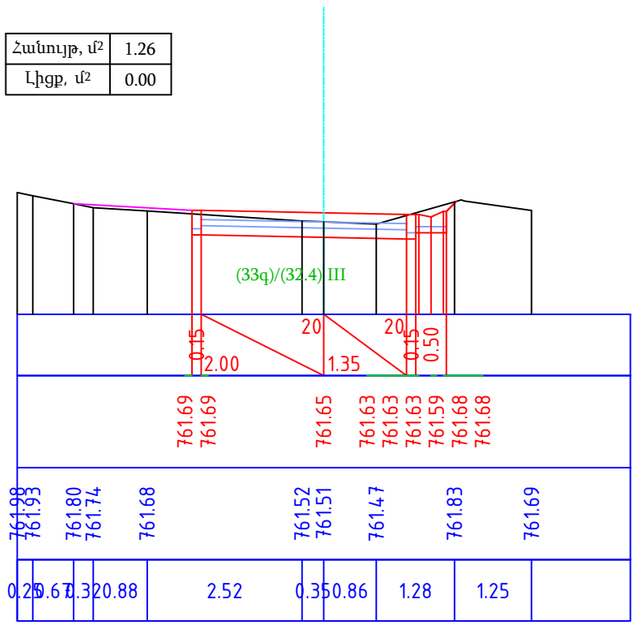

KM 0+100.00

Հանույթ, մ²	2.28
Լիցք, մ²	0.00

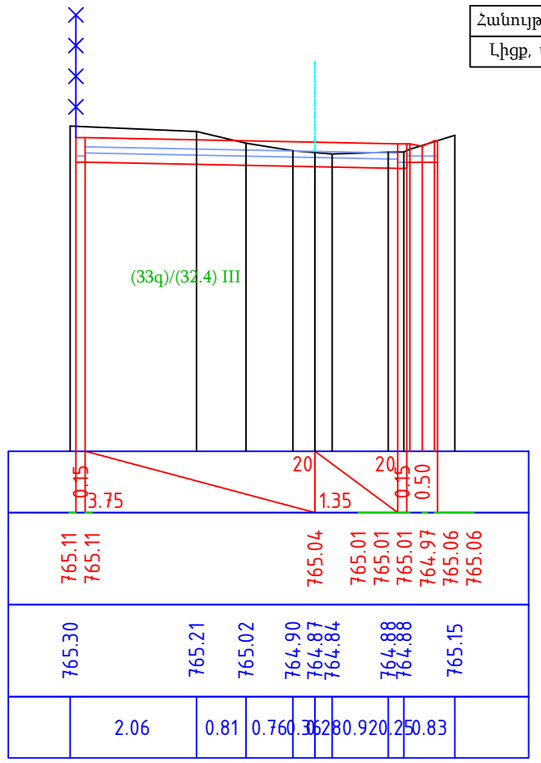

KM 0+101.00

Հանույթ, մ²	2.81
Լիցք, մ²	0.00

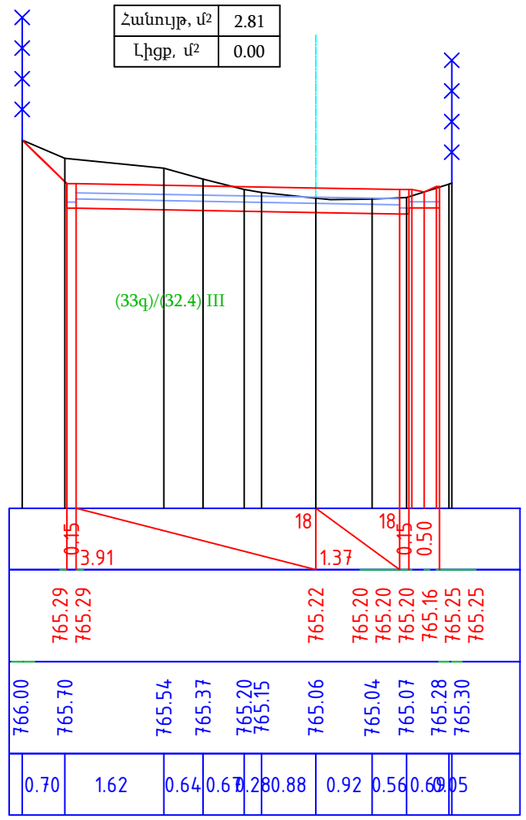

KM 0+120.00

Հանույթ, մ²	0.73
Լիցք, մ²	0.00

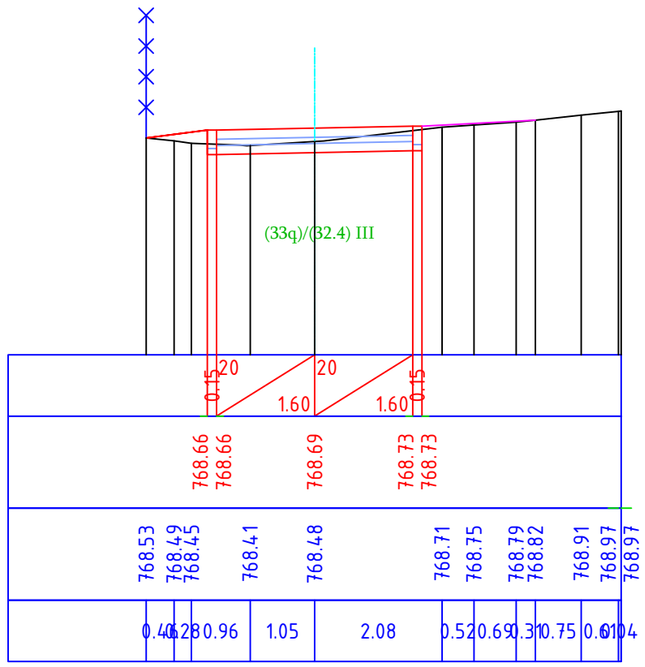

ՊԱՇՏՈՆ	ԱՆՈՒՆ ԱԶԳԱՆՈՒՆ	ՍՏՈՐԱԳՐ.		ՆԱԽԱԳԾԻ ԱՆՈՒՆ Նոյեմբերյան համայնքի Կողք բնակավայրի 35-րդ, 51-րդ և Հաղթանակ բնակավայրի 5-րդ փողոցների տուֆապատման աշխատանքների նախագծանախահաշվային փաստաթղթերի կազմման ծառայություններ *N «ՀՀՏՄՆՀՀ-ԳՀԾՁԲ-24/16»*		
ՏՆՕՐԵՆ	Ա. ՀՈՎՀԱՆՆԻՍՅԱՆ					
ԳԾԵՑ	Ս. ԱՅՎԱԶՅԱՆ					
ՍՏՈՒԳԵՑ	Ա. ՀՈՎՀԱՆՆԻՍՅԱՆ			ԳԾԱԳՐԻ ԱՆՈՒՆ *Կողք բնակավայրի 35-րդ փողոց*	ՓՈՒԼ	ԹԵՐԹ	ԹԵՐԹԵՐ
					ԱՆ	4	6
		ԱՄՍԱԹԻՎ		Լայնական կտրվածքներ	ԻՆՖՐԱ ԴԻԶԱՅՆ		
	Մ 1:100	ՄԱՍՇՏԱԲԸ					

KM 0+140.00

Հանույթ, մ²	0.72
Լիցք, մ²	0.05

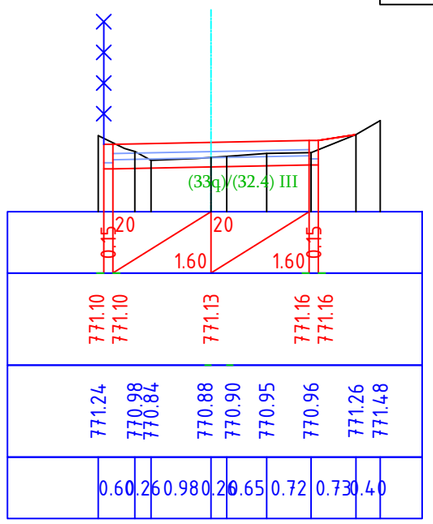

KM 0+160.00

Հանույթ, մ²	0.73
Լիցք, մ²	0.00

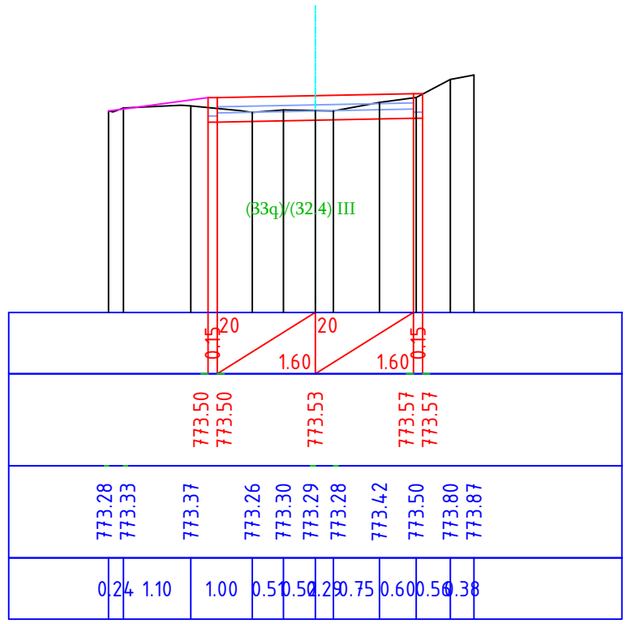

KM 0+180.00

Հանույթ, մ²	1.14
Լիցք, մ²	0.00

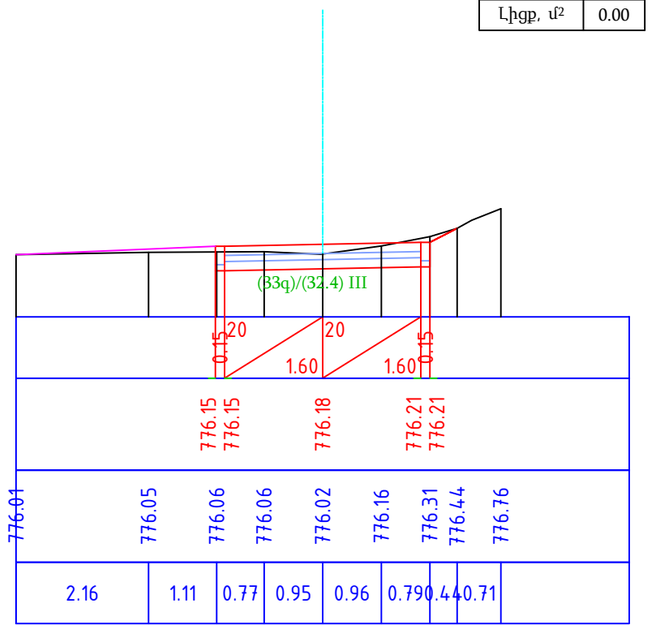

KM 0+187.00

Հանույթ, մ²	1.61
Լիցք, մ²	0.00

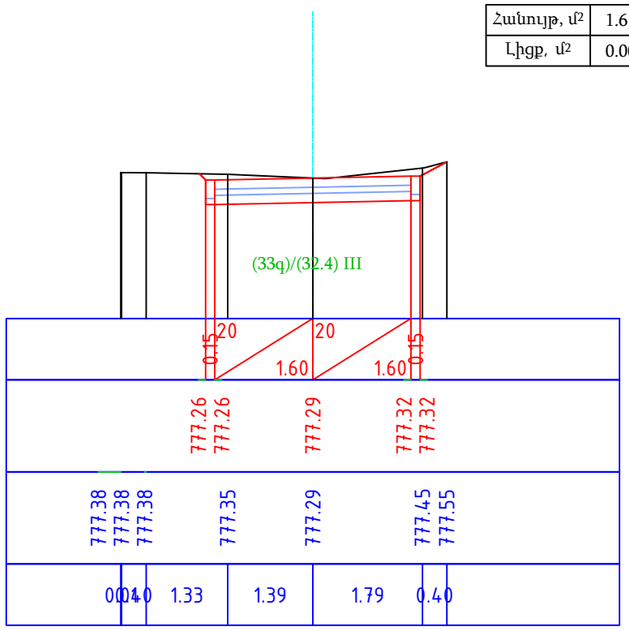

ՊԱՇՏՈՆ	ԱՆՈՒՆ ԱԶԳԱՆՈՒՆ	ՍՏՈՐԱԳՐ.	
ՏՆՕՐԵՆ	Ա. ՀՈՎՀԱՆՆԻՍՅԱՆ		
ԳԾԵՑ	Ս. ԱՅՎԱԶՅԱՆ		
ՍՏՈՒԳԵՑ	Ա. ՀՈՎՀԱՆՆԻՍՅԱՆ		
		ԱՄՍԱԹԻՎ	
	Մ 1:100	ՄԱՍՇՏԱԲԸ	

ՆԱԽԱԳԾԻ ԱՆՈՒՆ

Նոյեմբերյան համայնքի Կողբ բնակավայրի 35-րդ, 51-րդ և Հաղթանակ բնակավայրի 5-րդ փողոցների տուֆապատման աշխատանքների նախագծանախահաշվային փաստաթղթերի կազմման ծառայություններ
N «ՀՀՏՄՆՀԸ-ԳՀԾՁԲ-24/16»

ԳԾԱԳՐԻ ԱՆՈՒՆ

Կողբ բնակավայրի 35-րդ փողոց

ՓՈՒԼ	ԹԵՐԹ	ԹԵՐԹԵՐ
ԱՆ	5	6

Լայնական կտրվածքներ

ԻՆՖՐԱ ԴԻԶԱՅՆ

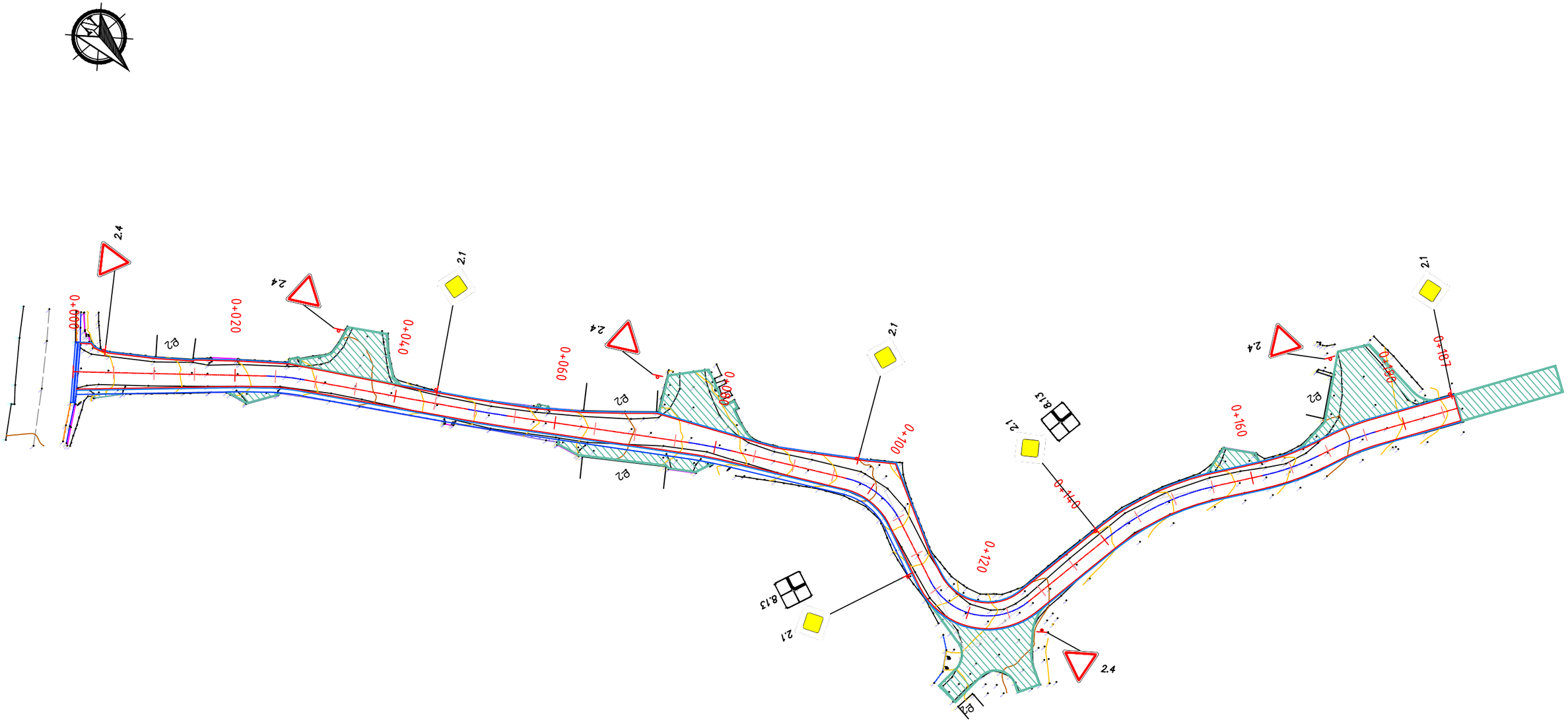

ՊԱՅՄԱՆԱԳԱՆ ՆՇԱՆՆԵՐ

Շենքեր, շինություններ	Սիզամարգեր	Բազալե եզրաքար 15x30սմ
Սև հորիզոնականներ	Մուտքեր, իջատեղեր, լայնացումներ	Բետոնե եզրաշար 10x20սմ
1685.01 Սև նիշեր	Մայթ	Երթևեկելի մասի եզր
Ցանկապատ	Կողնակ	Ասֆալտապատման եզր
Դիտահորեր	Ջրթող խողովակներ	Բետոնե եզրաքար 15x30սմ
		Բետոնե վաքեր

ՊԱՏՎՈՒ	ԱՌՈՒՆ ԱԶԳԱՆՈՒՆ	ՍՏՈՐԱԳՐ.	
ՏՆՕՐԵՆ	Ա. ՀՈՎՀԱՆՆԻՍՅԱՆ		
ԳԾԵՑ	Ս. ԱՅՎԱԶՅԱՆ		
ՍՏՈՒԳԵՑ	Ա. ՀՈՎՀԱՆՆԻՍՅԱՆ		
		ԱՄՍԱԹԻՎ	
	Մ 1:500	ՄԱՍՇՏԱԲԸ	

ՆԱԽԱԳԾԻ ԱՌՈՒՆ

Նոյեմբերյան համայնքի Կողբ բնակավայրի 35-րդ, 51-րդ և Հաղթանակ բնակավայրի 5-րդ փողոցների տուֆապատման աշխատանքների նախագծանախահաշվային փաստաթղթերի կազմման ծառայություններ
N «ՀՀՏՄՆՀՀ-ԳՀԾՁԲ-24/16»

ԳԾԱԳՐԻ ԱՌՈՒՆ

Կողբ բնակավայրի 35-րդ փողոց

ՓՈՒԼ	ԹԵՐԹ	ԹԵՐԹԵՐ
ԱՆ	6	6

Անվտանգության հատակագիծ

ԻՆՖՐԱ ԴԻԶԱՅՆ